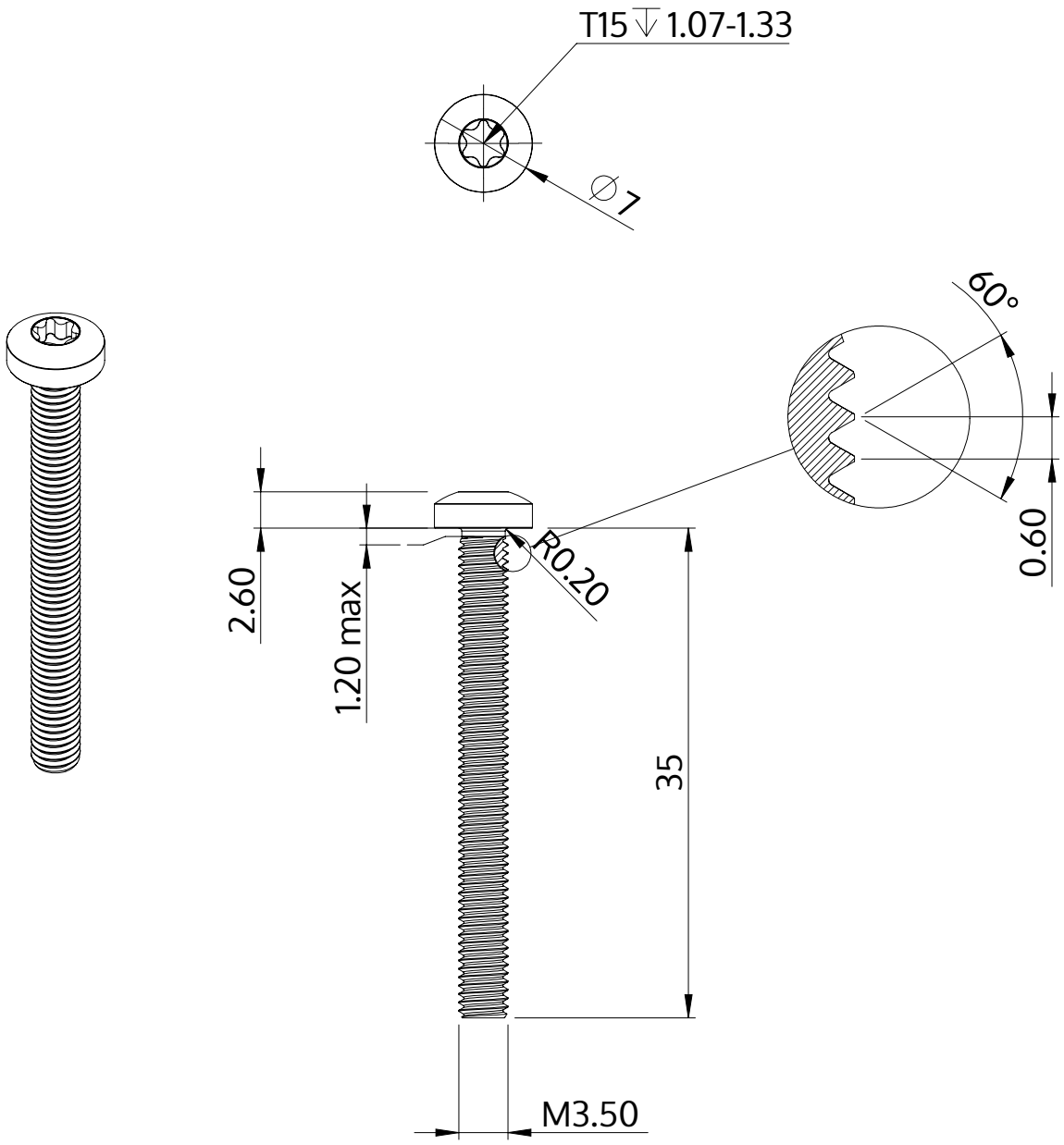

Beskrivelse	STM39 3.5x35.0 - T15
Materiale	Ædelstål A2
Overflade	blank, bejdset og passiveret
Vægt	2.480 kg / 1000 stykke

SCREWERK	**STM390350350E**	
Metrisk tegning A4	Skalering 2:1	2024-10