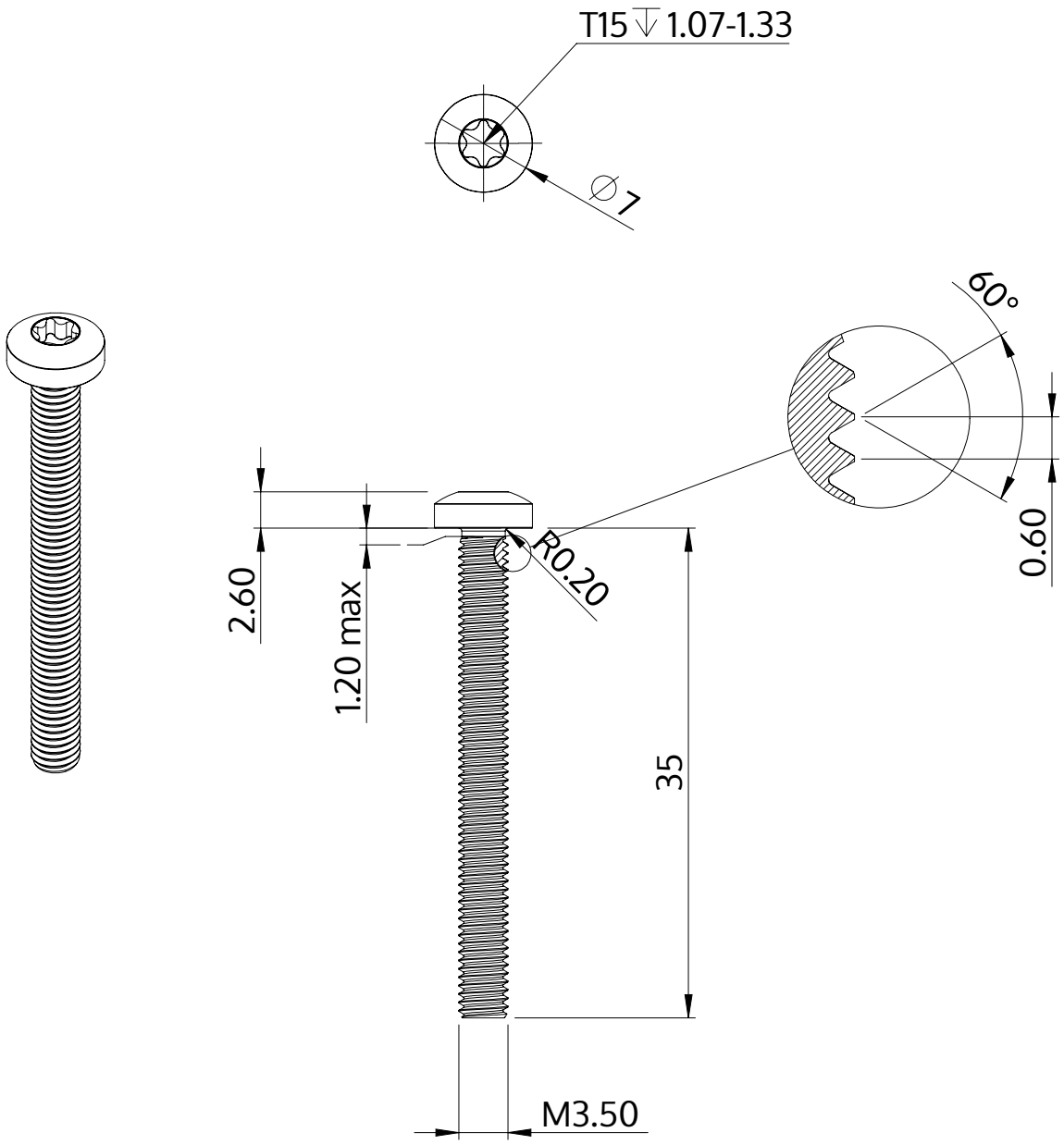

Descrizione	STM39 3.5x35.0 - T15
Materiale	acciaio, temprato
Superficie	Placcato Zinco-Nichel, passivato nero, ricotto, sigillato
Peso	2.480 kg / 1000 pezzi

SCREWERK	**STM390350350B**	
Disegno metrico A4	Scala 2:1	2024-10