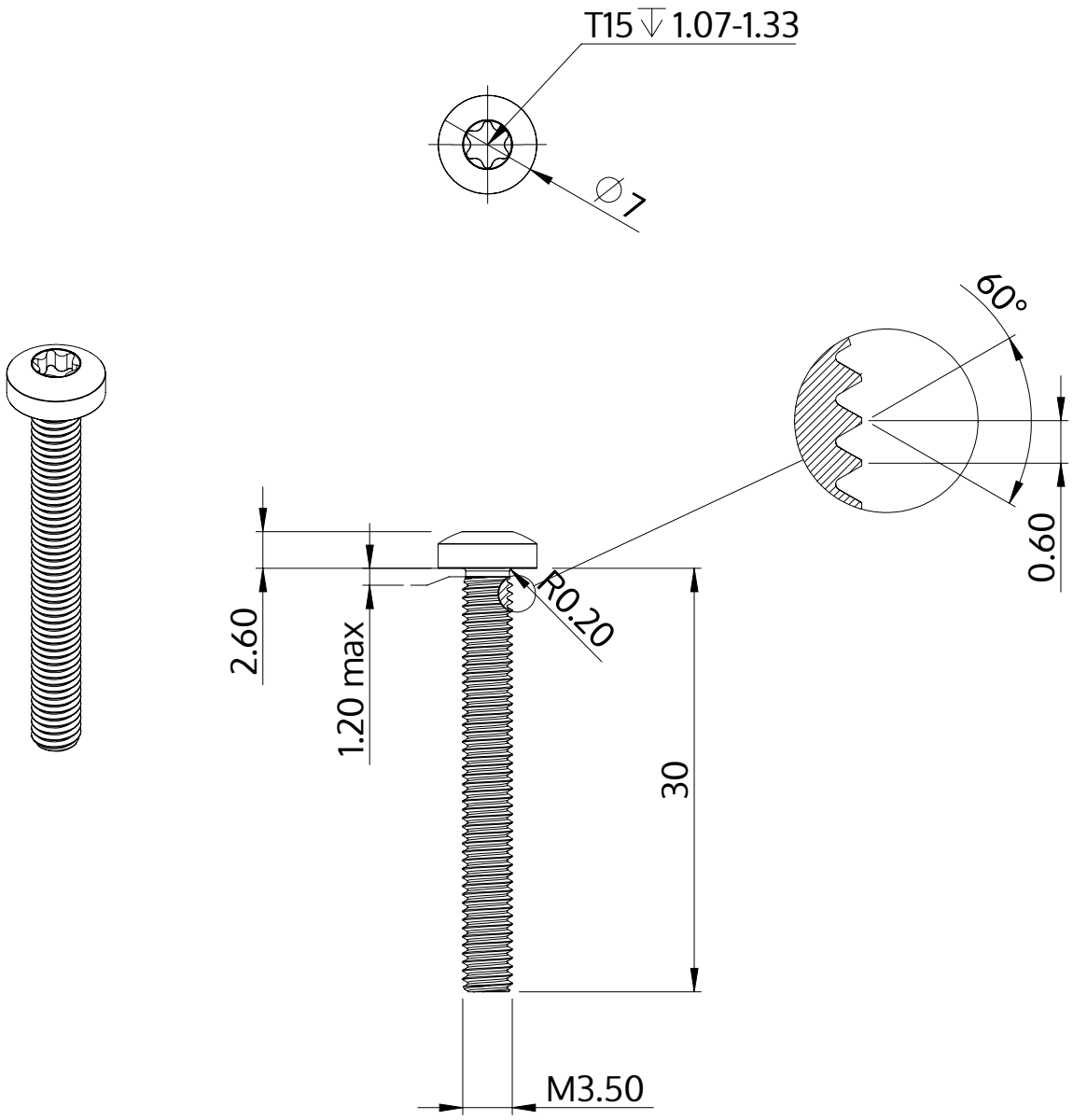

Opis	STM39 3.5x30.0 - T15
Materiał	Stal, hartowana
Powierzchnia	Ocynkowana 5-7 µm, temperowana, pasywowana na niebiesko
Waga	2.198 kg / 1000 sztuk

SCREWERK	**STM390350300S**	
Rysunek metryczny A4	Skala 2:1	2024-10