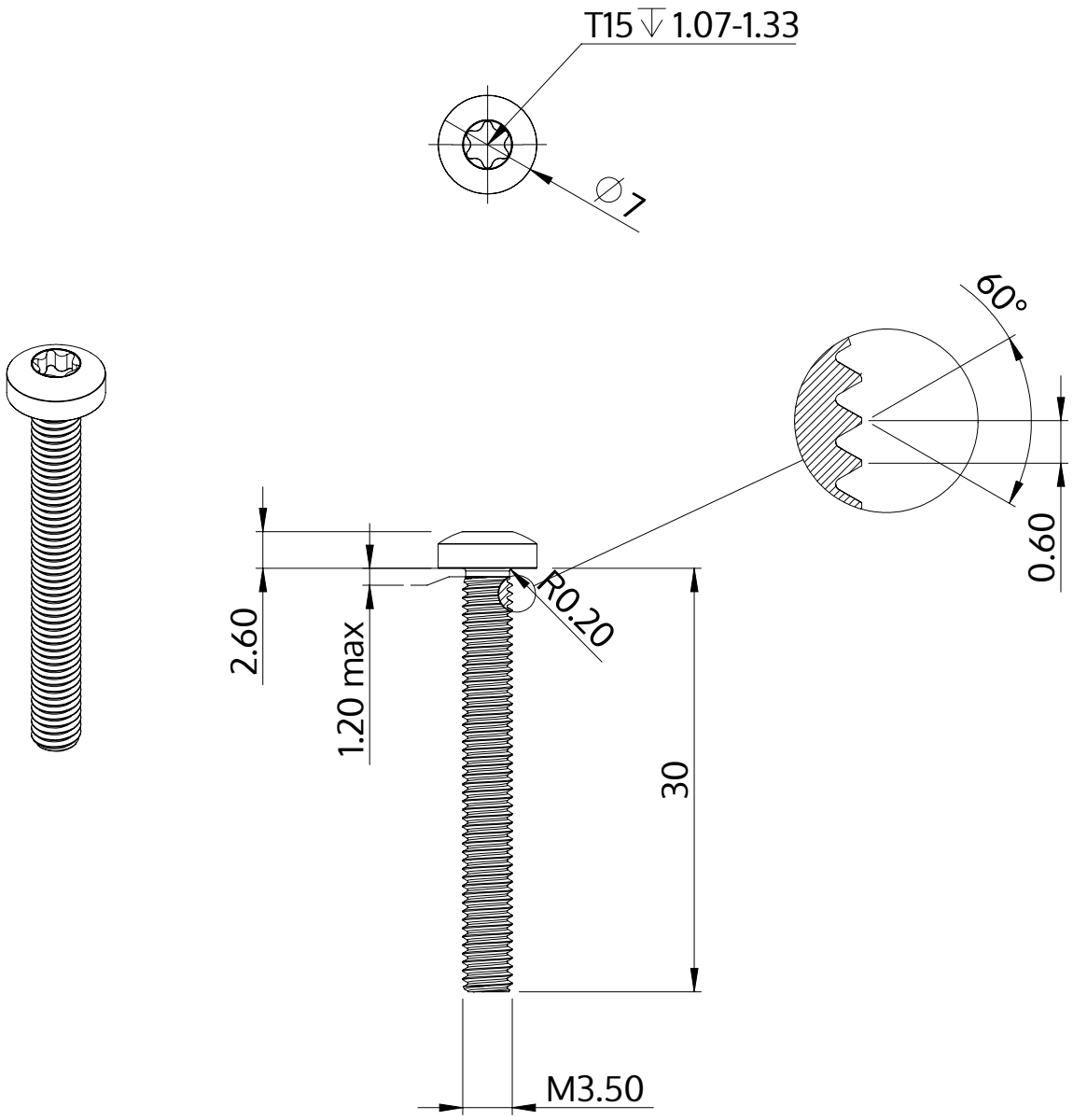


| | |
|---|---|
| Beskrivelse | STM39 3.5x30.0 - T15 |
| Materiale | Ædelstål A2 |
| Overflade | blank, bejdset og passiveret |
| Vægt | 2.198 kg / 1000 stykke |

| | | |
|---|---|---|
| SCREWERK | **STM390350300E** | |
| Metrisk tegning A4 | Skalering 2:1 | 2024-10 |