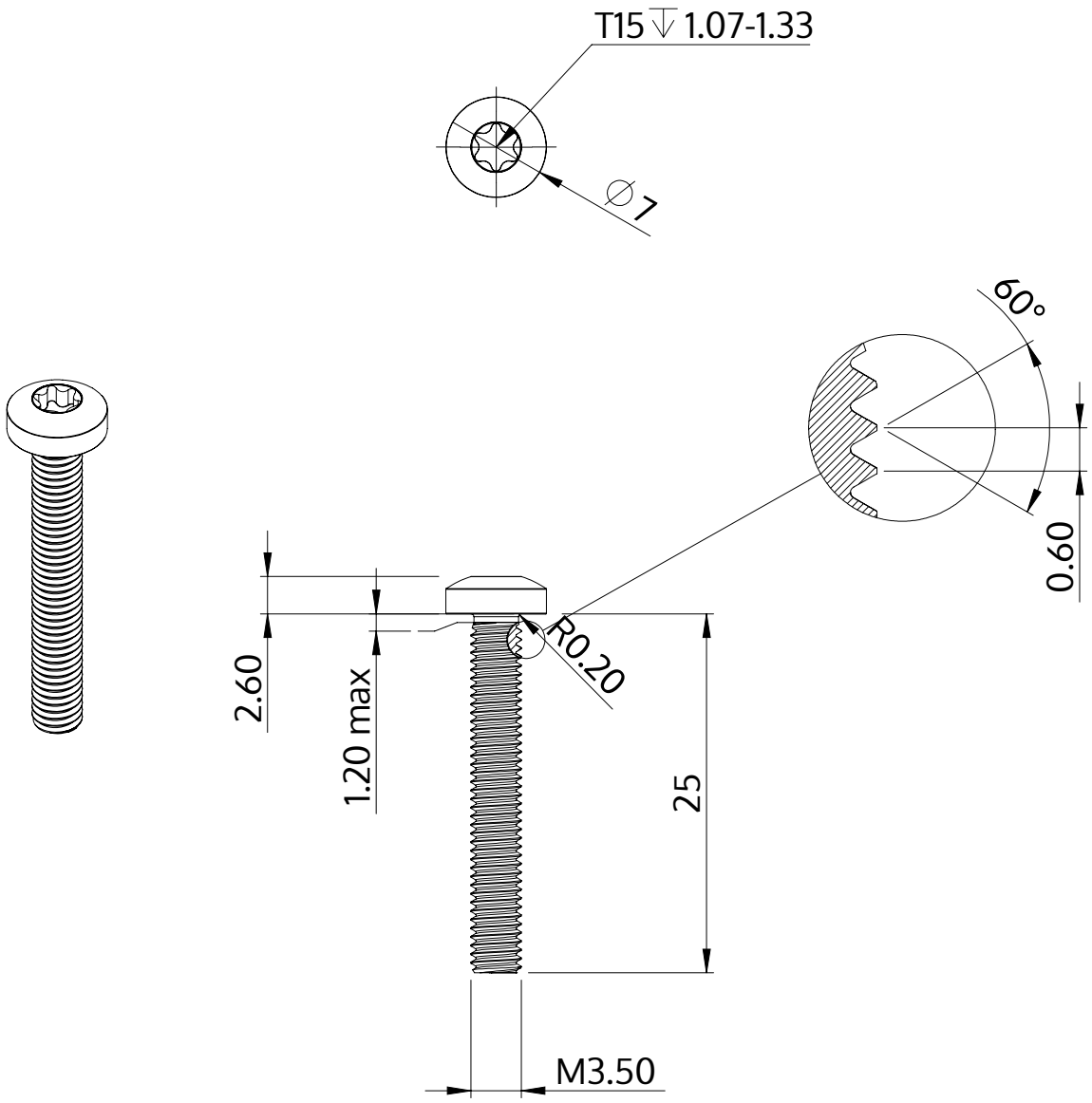

Description	STM39 3.5x25.0 - T15
Matière	Acier,trempé et revenu
Surface	zinguée 5-7 µm,recuit, bleue / passivée avec transparence
Poids	1.916 kg / 1000 Unité

SCREWERK	**STM390350250S**	
Dessin métrique A4	Redimensionner None:1	2024-04