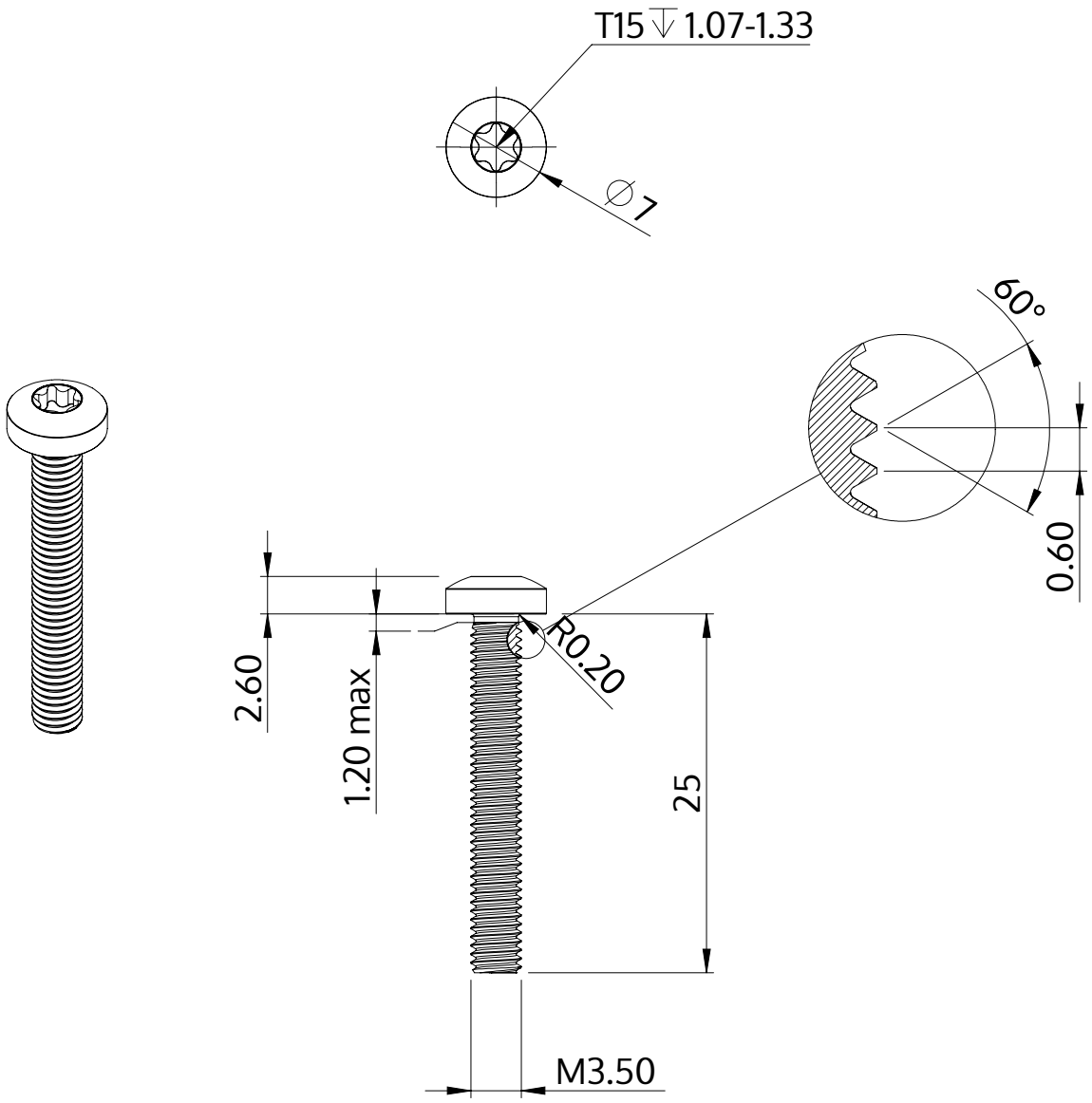

Descrizione	STM39 3.5x25.0 - T15
Materiale	acciaio inossidabile A2
Superficie	bianco-decapato e passivato
Peso	1.916 kg / 1000 pezzi

SCREWERK	**STM390350250E**	
Disegno metrico A4	Scala None:1	2024-04