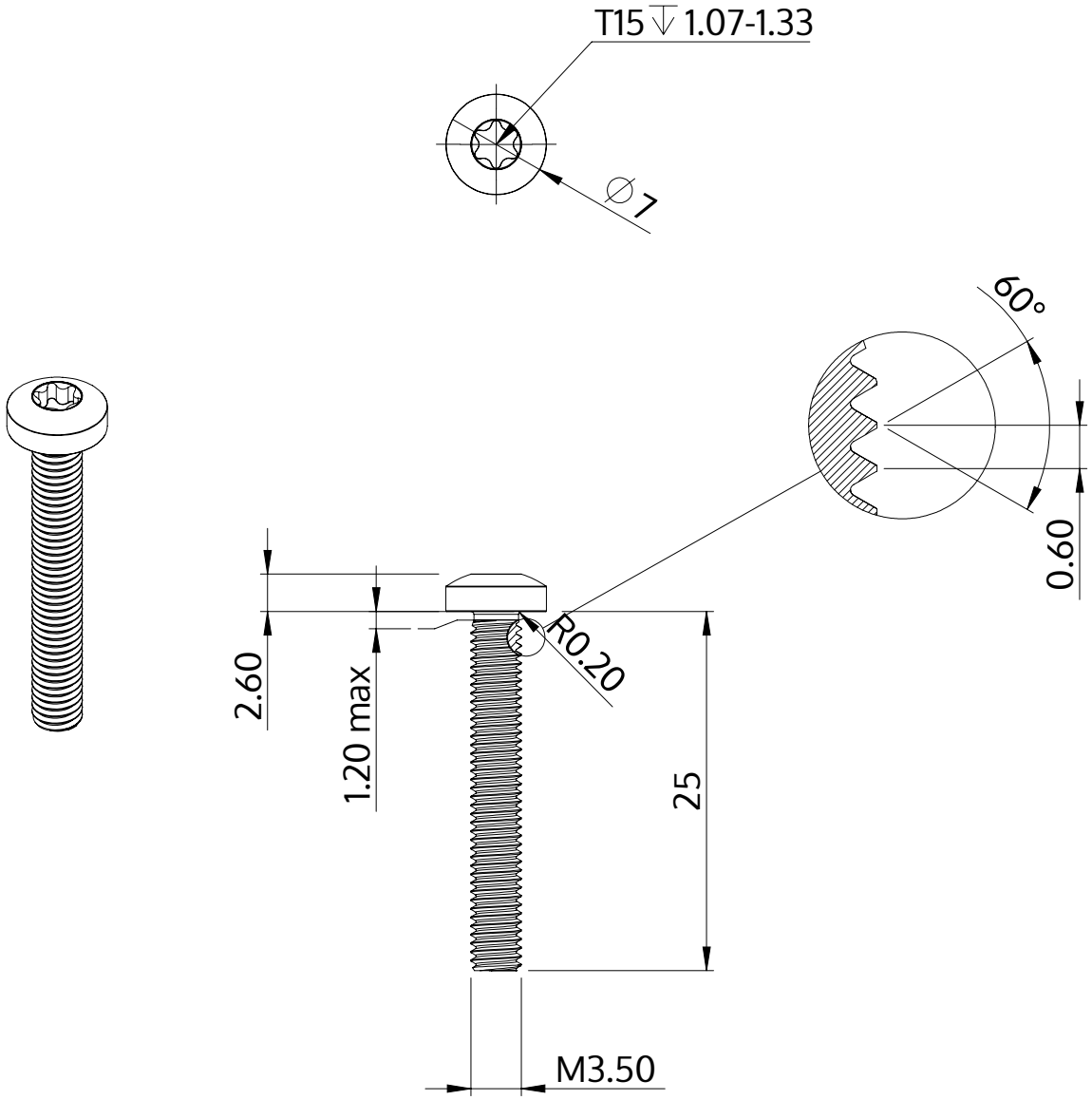

Beschreibung	STM39 3.5x25.0 - T15
Werkstoff	Edelstahl A2
Oberfläche	blank, gebeizt und passiviert
Gewicht	1.916 kg / 1000 Stück

SCREWERK	**STM390350250E**	
Metrische Zeichnung A4	Skalierung None:1	2024-04