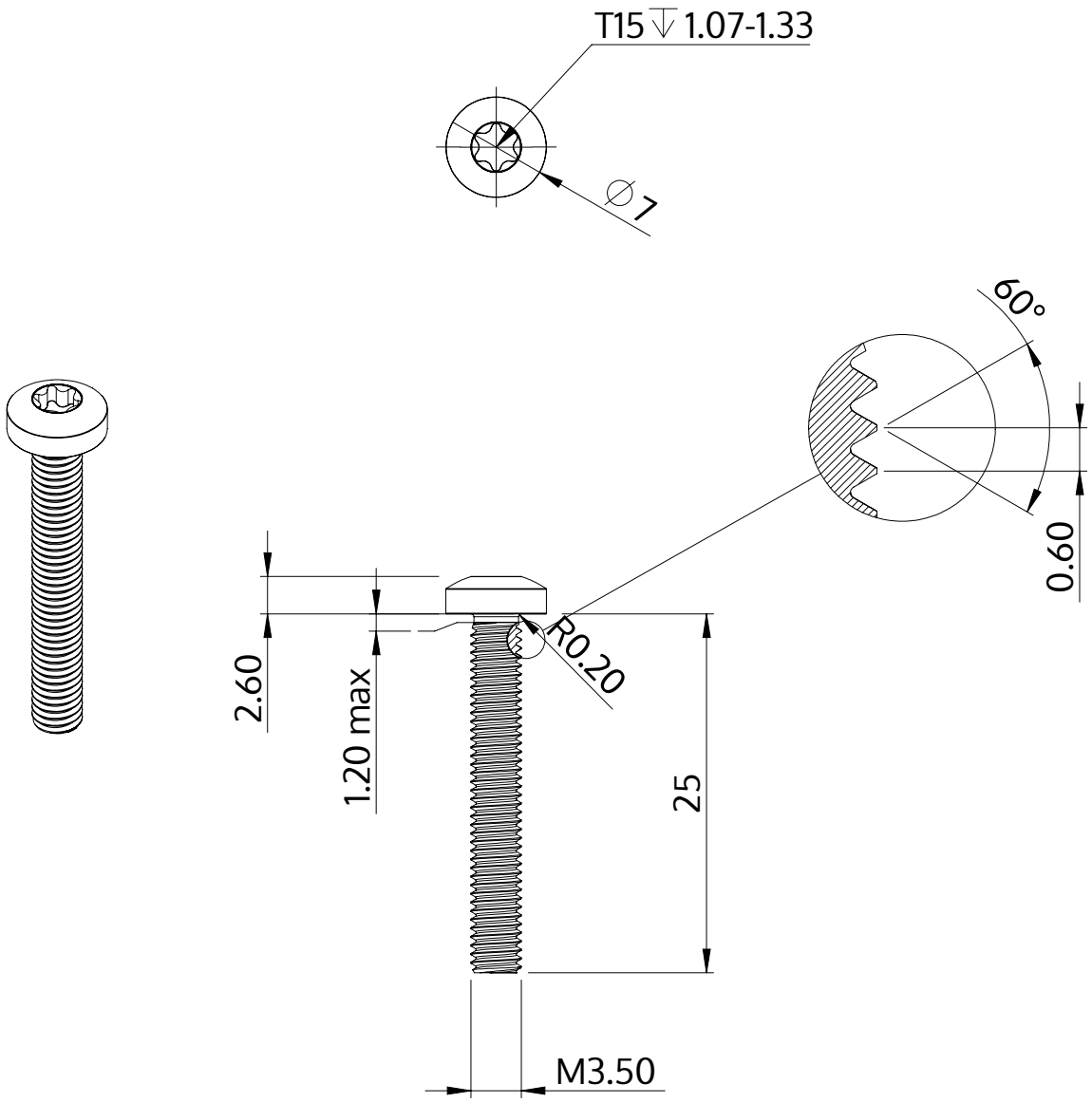

Описание	STM39 3.5x25.0 - T15
Материал	сталь, упрочненная
Поверхность	ZnNi, черная пассивировка+отжиг+масло
Вес	1.916 kg / 1000 Штука

SCREWERK	**STM390350250B**	
Метрический чертеж A4	Шкала 2:1	2024-10