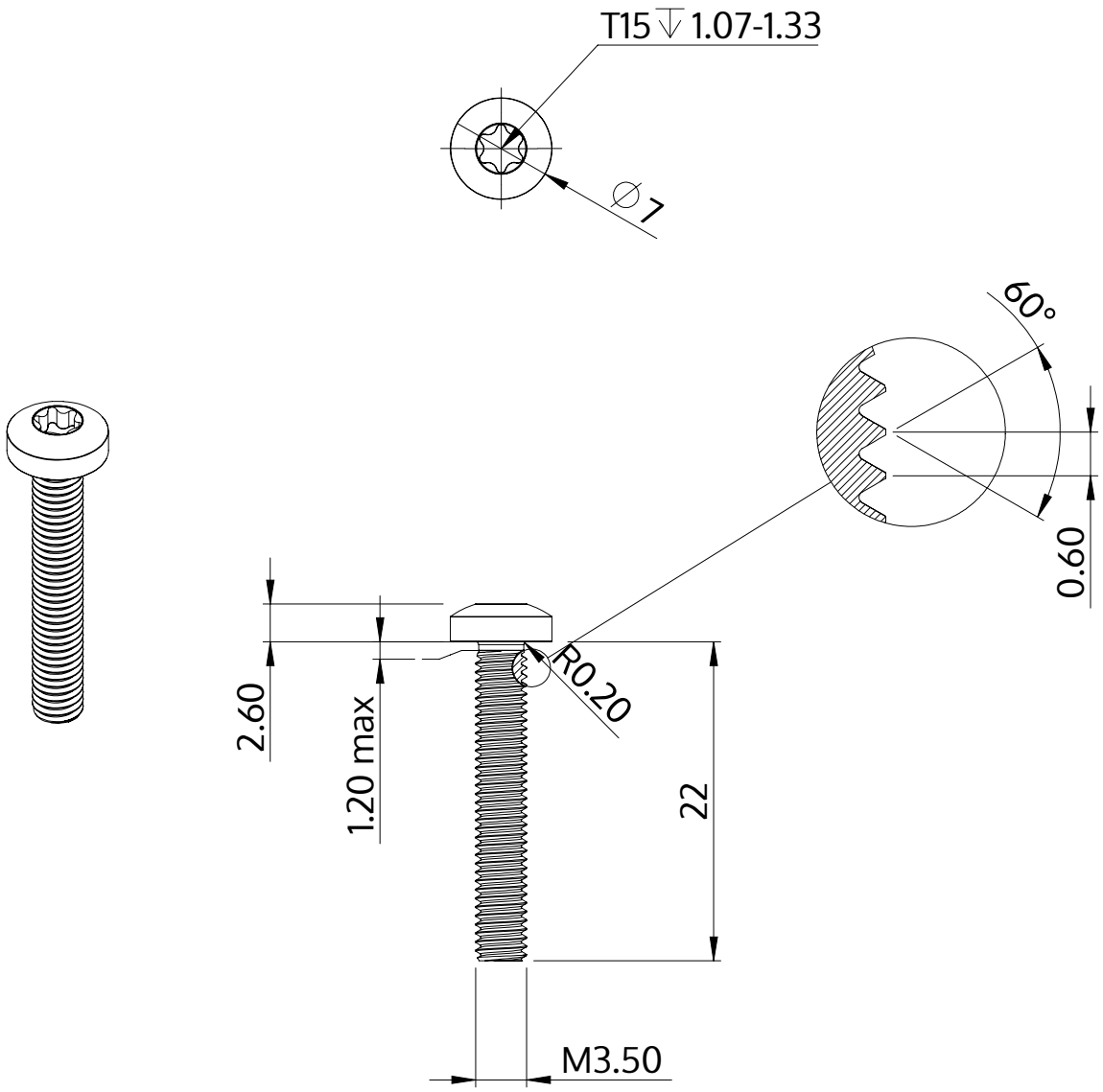

Beskrivning	STM39 3.5x22.0 - T15
Material	rostfritt stål A2
Yta	blank och passiviserad
Vikt	1.747 kg / 1000 styck

SCREWERK	**STM390350220E**	
Metrisk skiss A4	Skala 2:1	2024-10