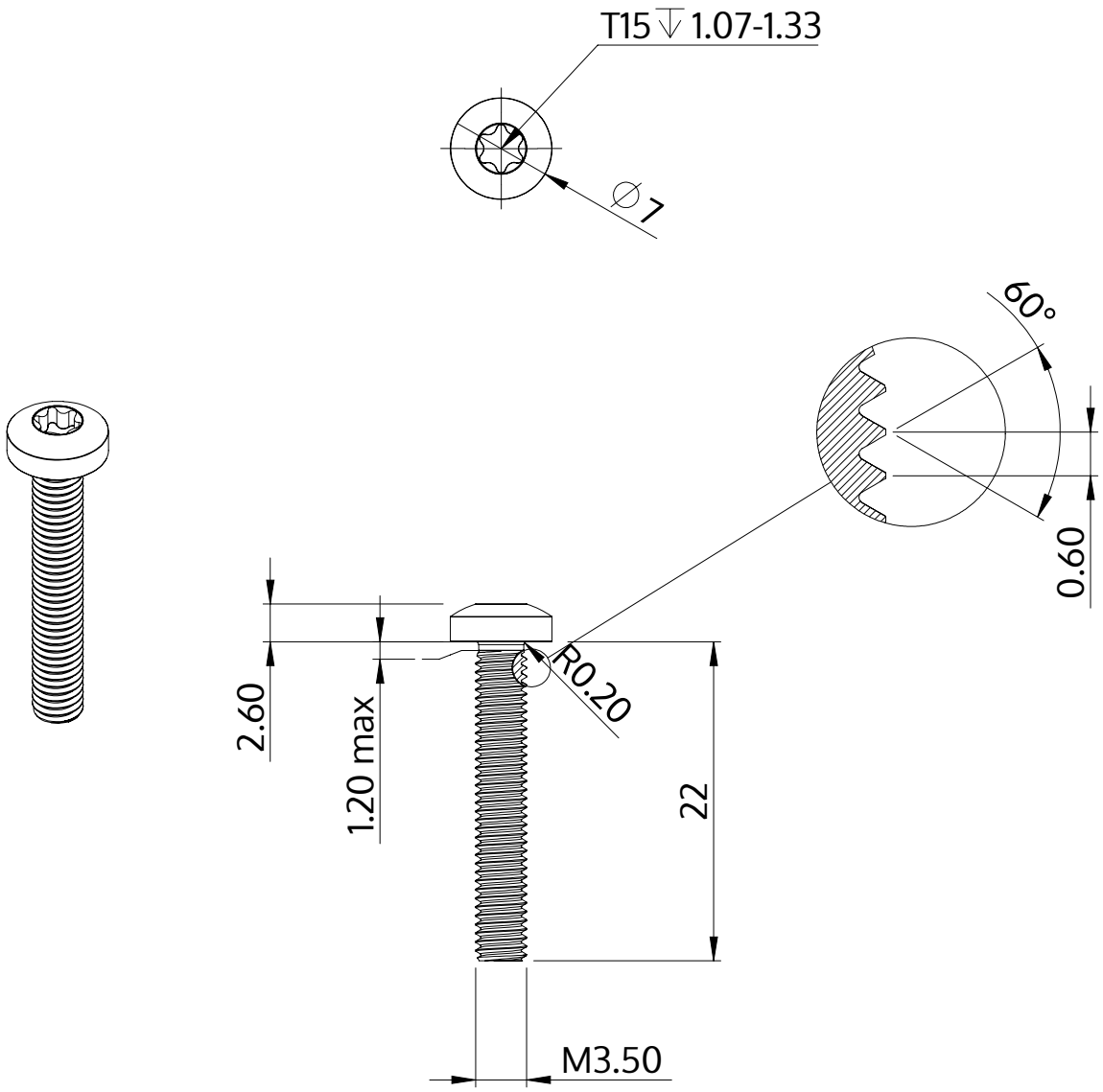

Beschreibung	STM39 3.5x22.0 - T15
Werkstoff	Edelstahl A2
Oberfläche	blank, gebeizt und passiviert
Gewicht	1.747 kg / 1000 Stück

SCREWERK	**STM390350220E**	
Metrische Zeichnung A4	Skalierung 2:1	2024-10