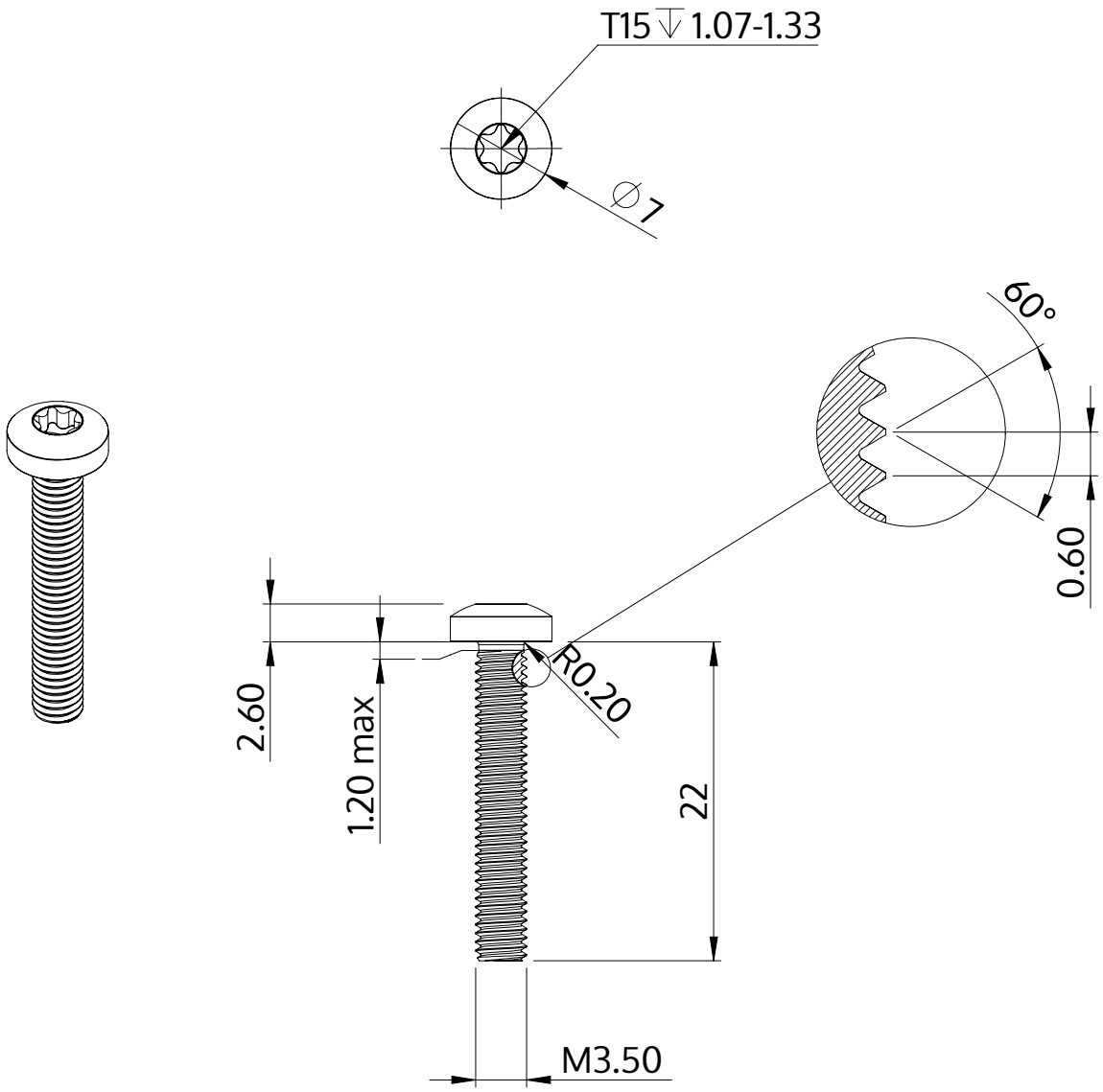

Descrizione	STM39 3.5x22.0 - T15
Materiale	acciaio, temprato
Superficie	Placcato Zinco-Nichel, passivato nero, ricotto, sigillato
Peso	1.747 kg / 1000 pezzi

SCREWERK	**STM390350220B**	
Disegno metrico A4	Scala None:1	2024-04