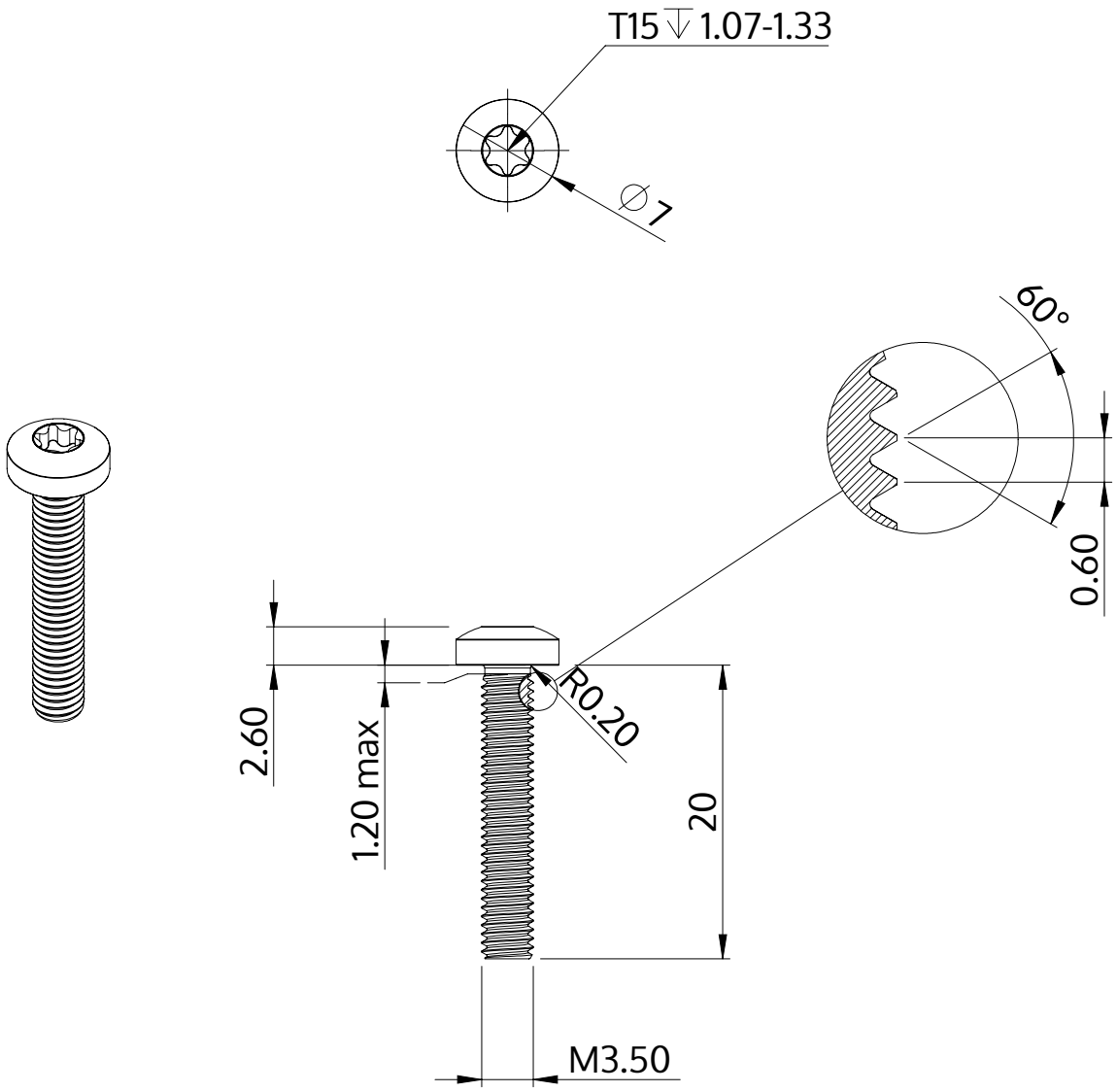

Description	STM39 3.5x20.0 - T15
Matière	Acier,trempé et revenu
Surface	Zinc Nickel passivé noir, trempée, scéllée
Poids	1.634 kg / 1000 Unité

SCREWERK	**STM390350200B**	
Dessin métrique A4	Redimensionner 2:1	2024-10