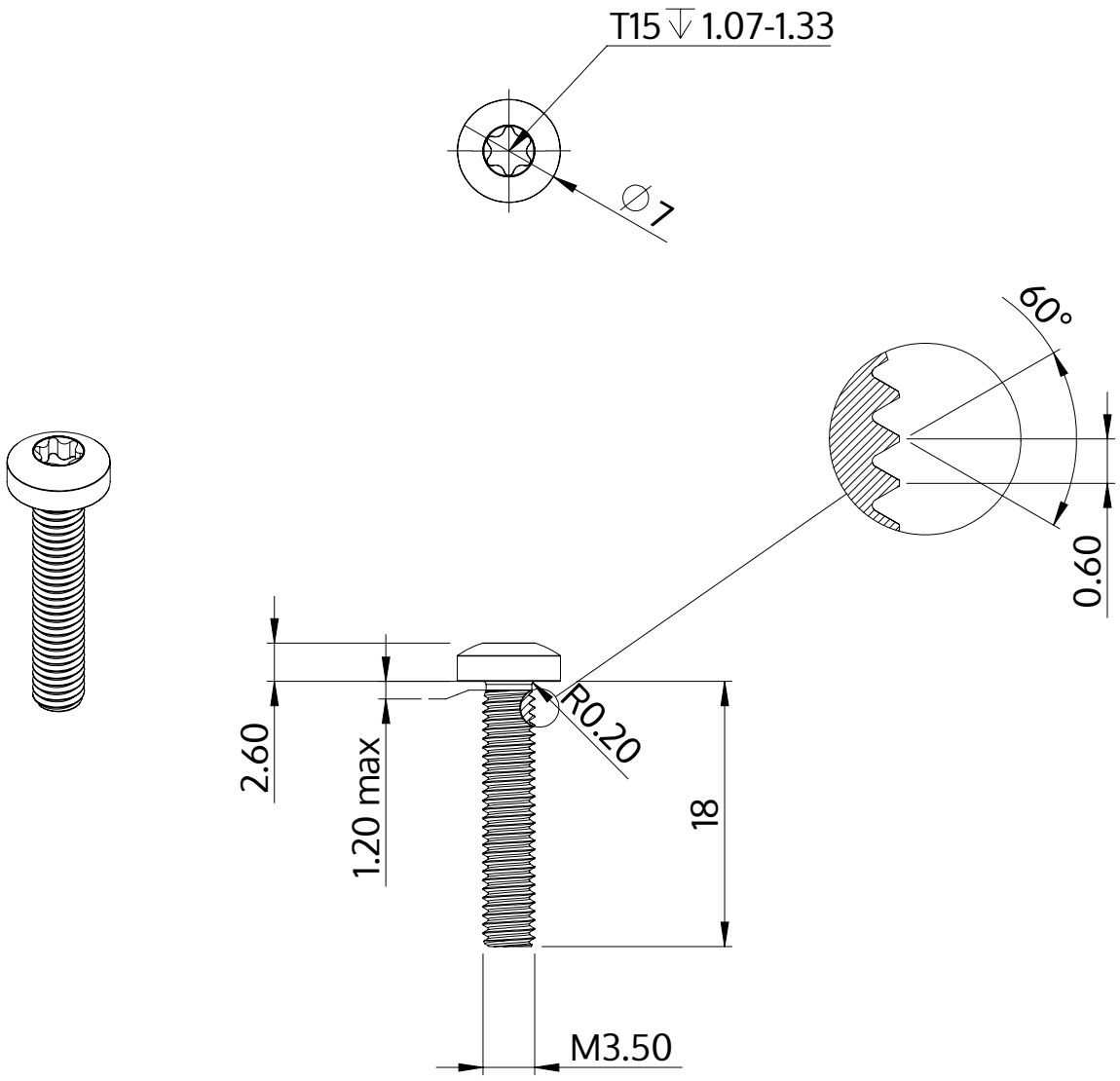


| | |
|---|---|
| Descriere | STM39 3.5x18.0 - T15 |
| Material | oțel, călit |
| Exterior | zincat 5-7 µm, recopt, pasivat transparent/albastru |
| Greutate | 1.521 kg / 1000 unități |

| | | |
|---|---|---|
| SCREWERK | **STM390350180S** | |
| Desen metric A4 | Scalarea 2:1 | 2024-10 |