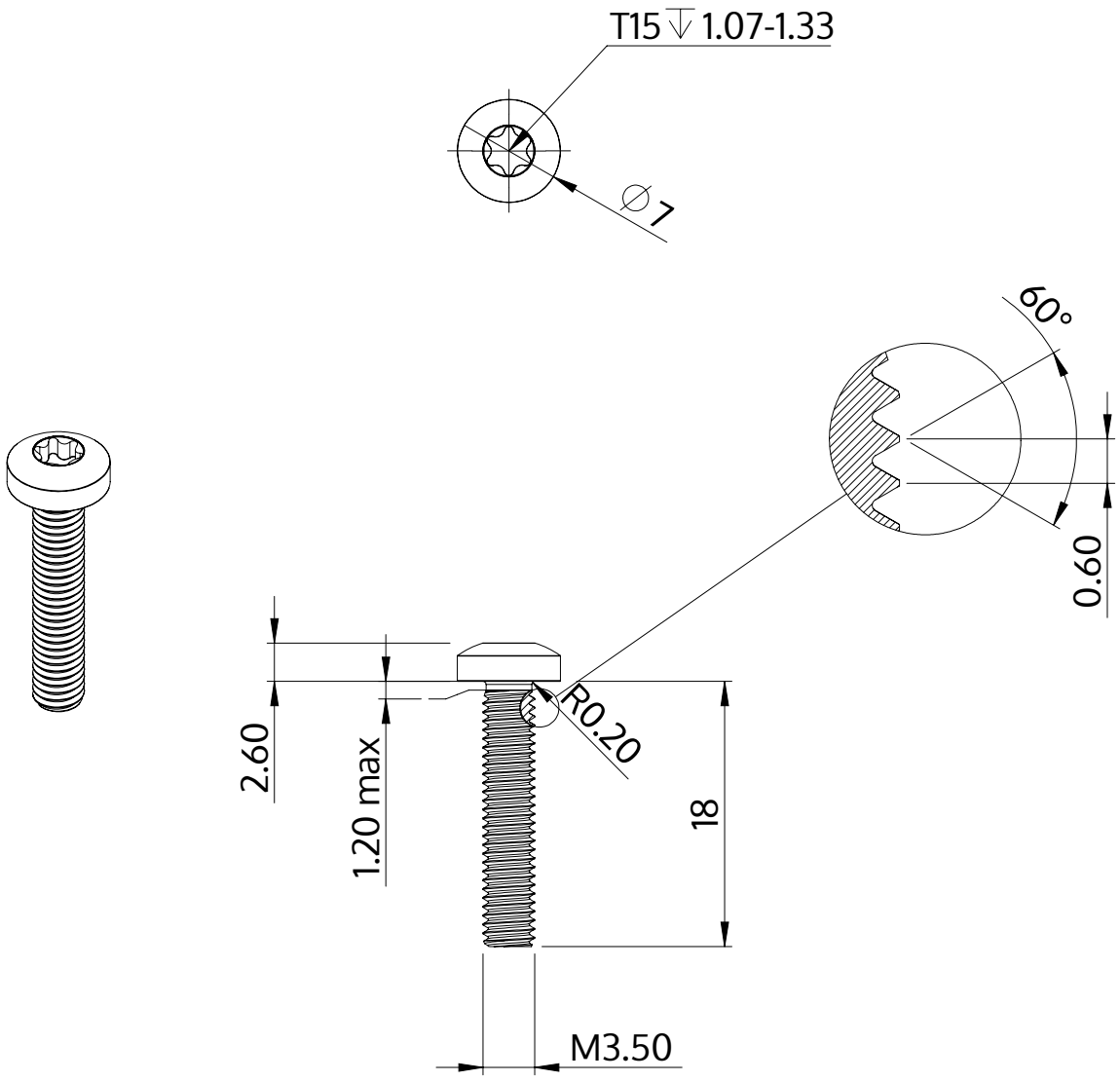

Descrizione	STM39 3.5x18.0 - T15
Materiale	acciaio inossidabile A2
Superficie	bianco-decapato e passivato
Peso	1.521 kg / 1000 pezzi

SCREWERK	**STM390350180E**	
Disegno metrico A4	Scala None:1	2024-04