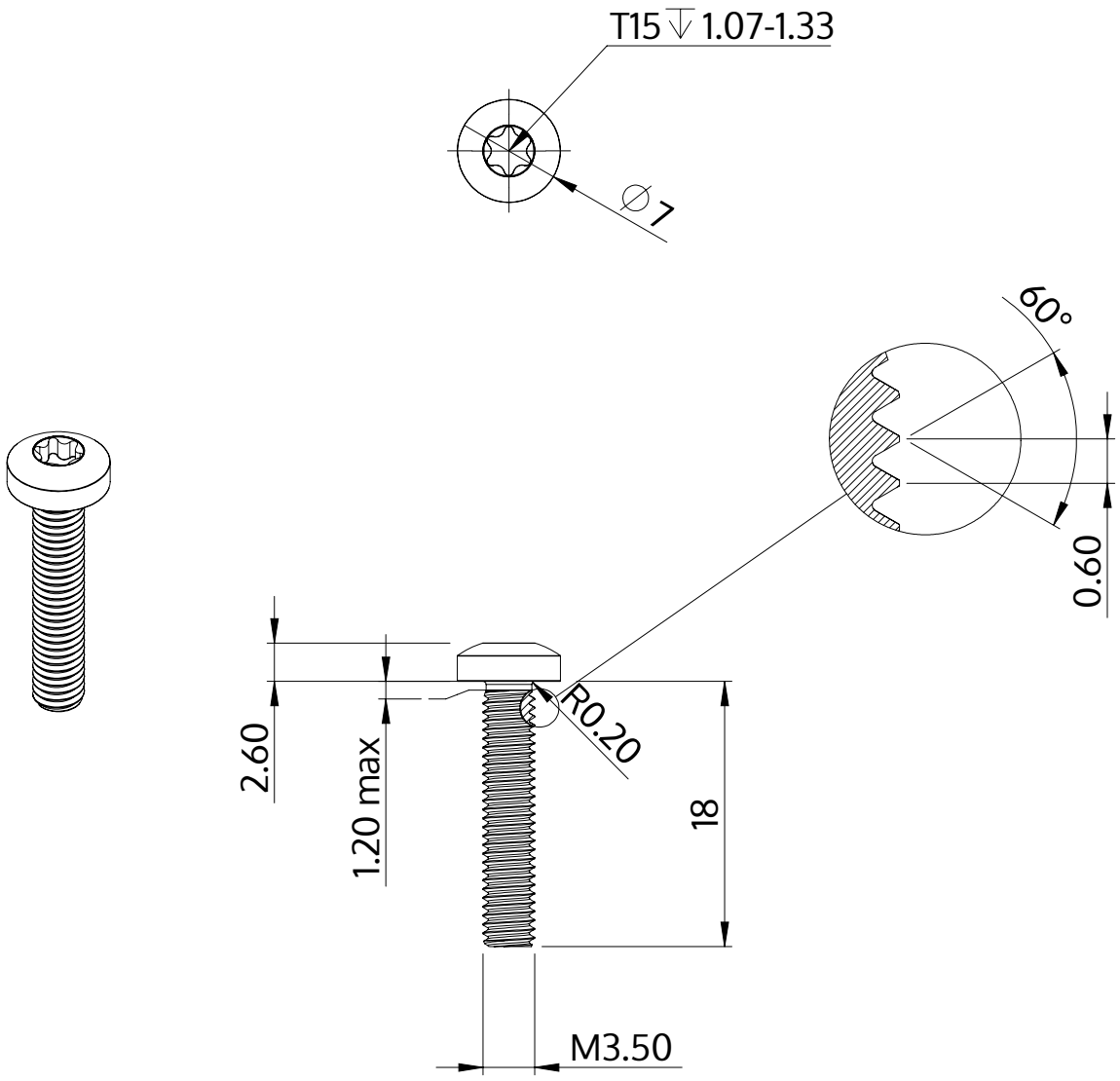

Descrição	STM39 3.5x18.0 - T15
Material	aço, endurecido
Superfície	Zincado Niquelado Galvanizado, Passivado negro
Peso	1.521 kg / 1000 peças

SCREWERK	**STM390350180B**	
Desenho Métrico A4	Escala 2:1	2024-10