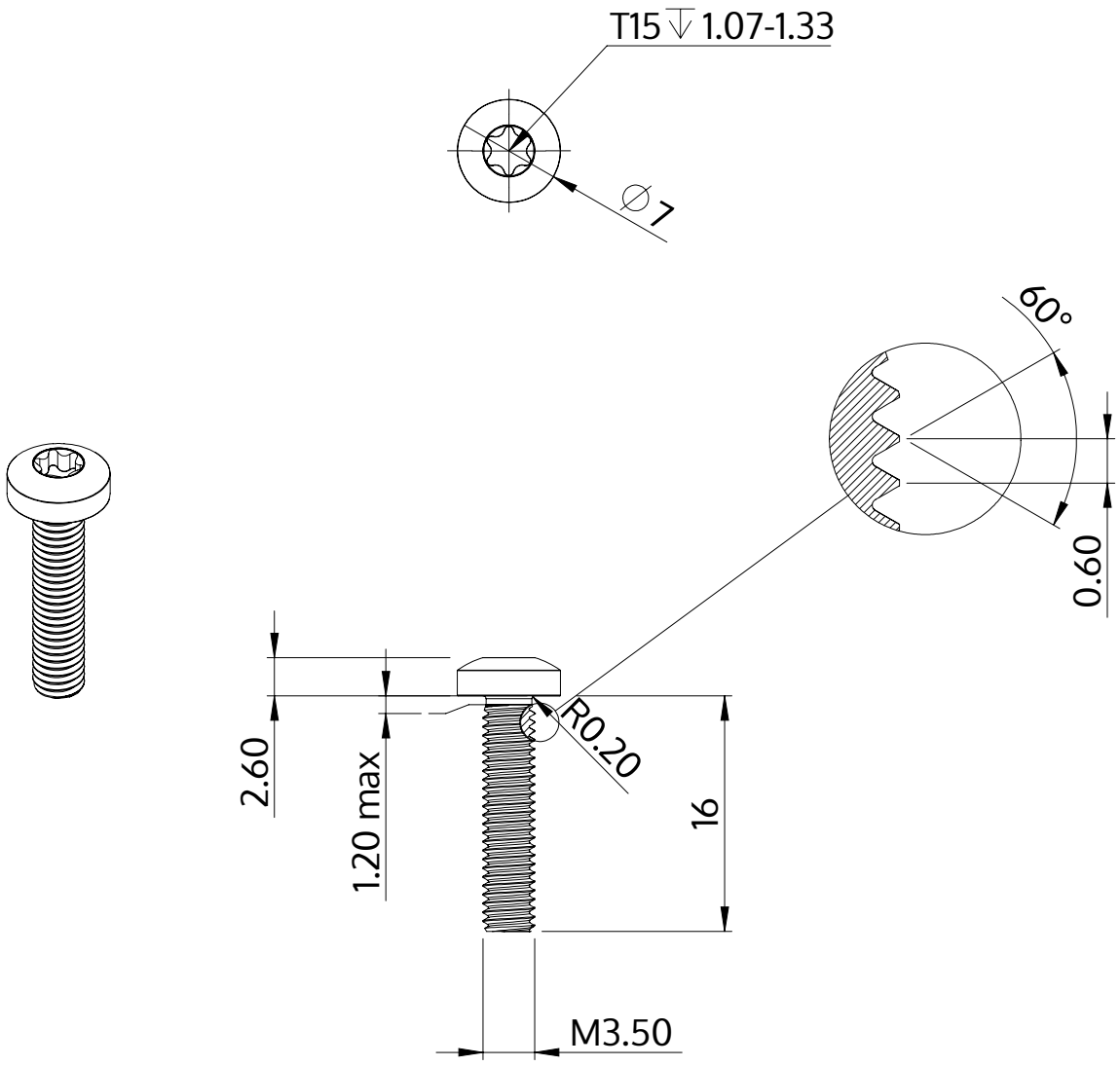

Açıklaması	STM39 3.5x16.0 - T15
Malzeme	Çelik, sertleştirilmiş
Kaplama	galvanizli 5-7 µm, temperliö mavi / şeffaf pasifleştirilmiştir
Ağırlık	1.408 kg / 1000 Adet

SCREWERK	**STM390350160S**	
Metrik çizim A4	Ölçeklendirme 2:1	2024-10