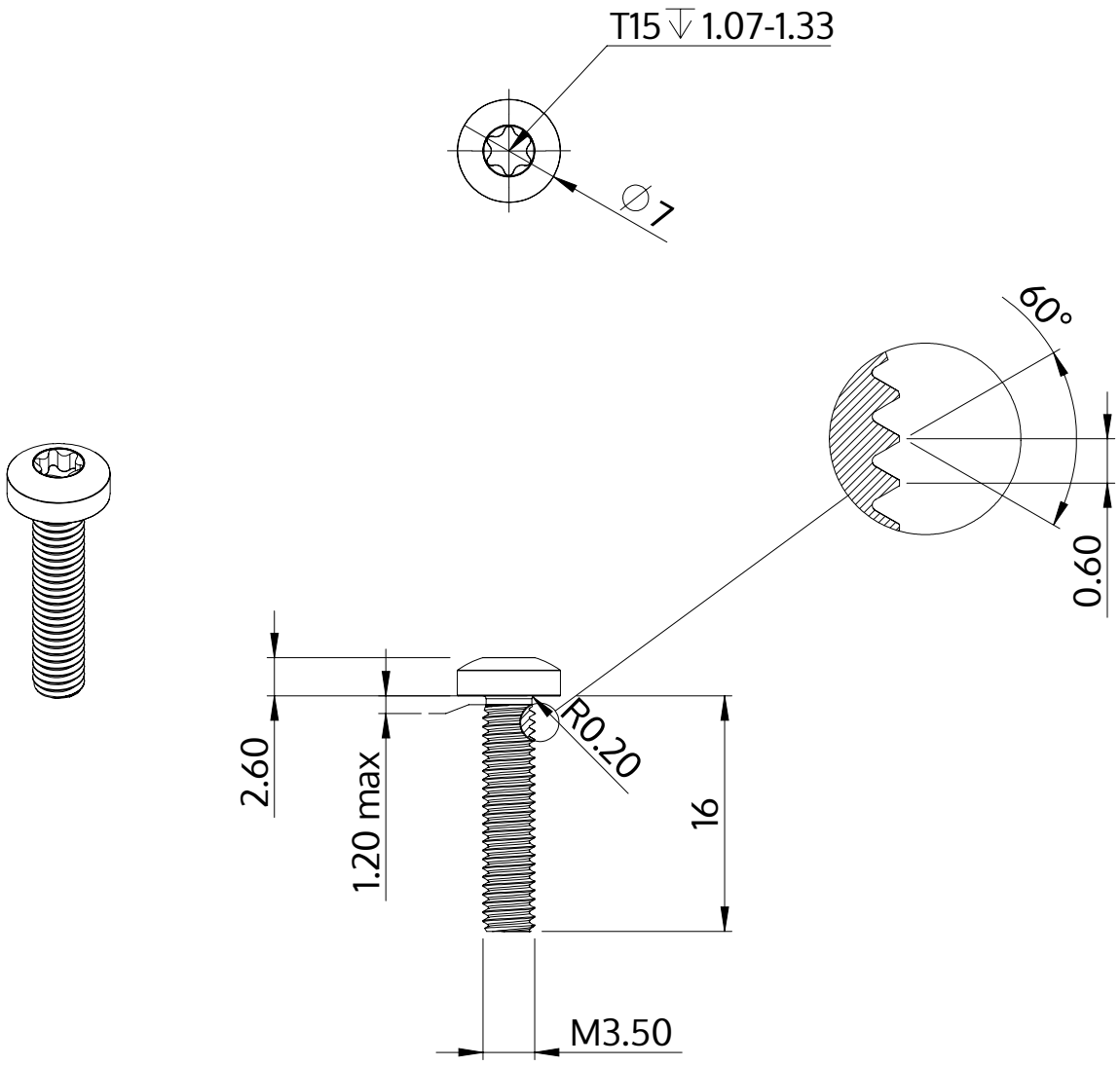

Descrição	STM39 3.5x16.0 - T15
Material	aço, endurecido
Superfície	zincado 5-7 µm, galvanizado, azul / passivado transparente
Peso	1.408 kg / 1000 peças

SCREWERK	**STM390350160S**	
Desenho Métrico A4	Escala 2:1	2024-10