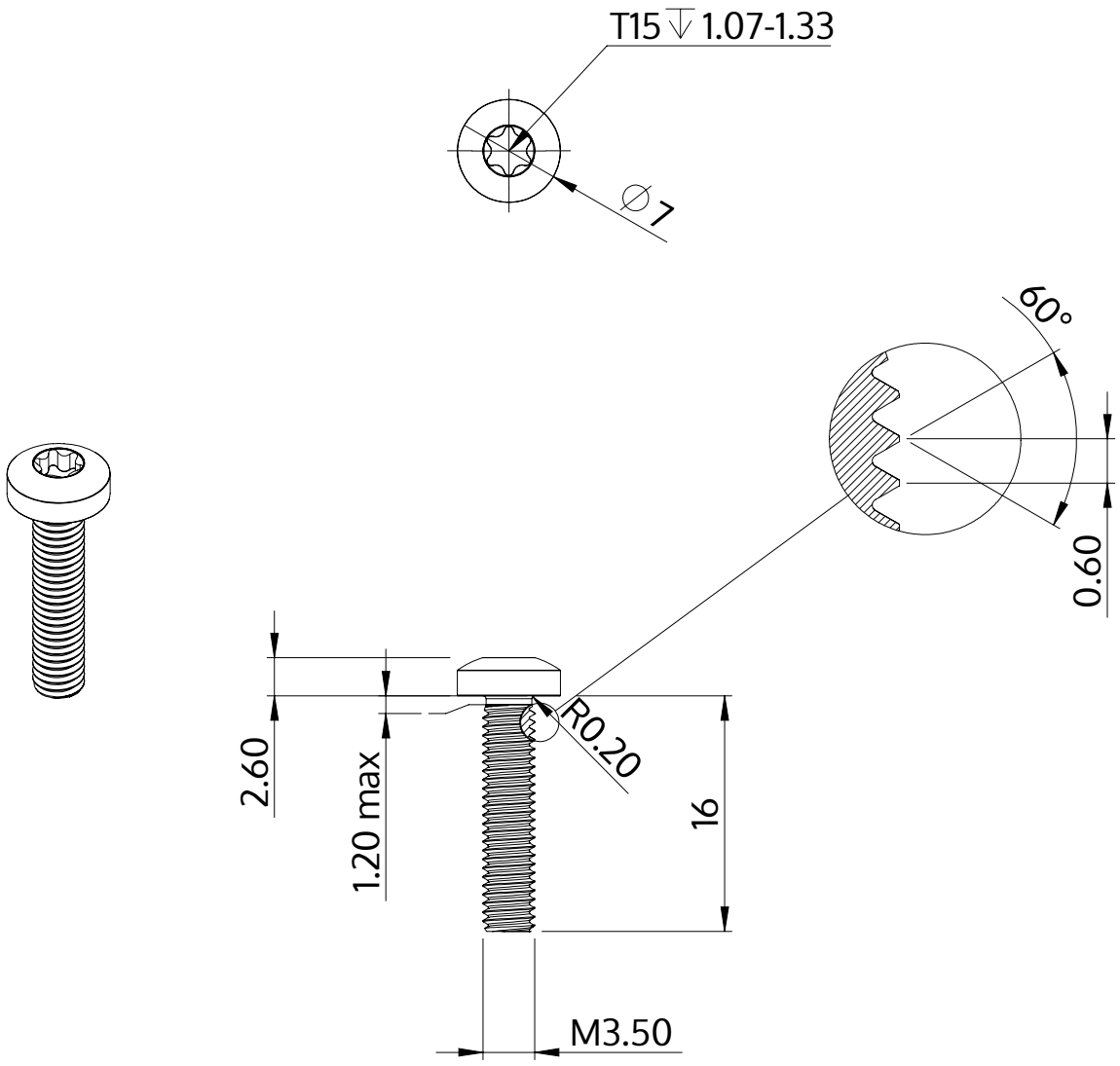

Descrição	STM39 3.5x16.0 - T15
Material	inox A2
Superfície	Decapado e passivado
Peso	1.408 kg / 1000 peças

SCREWERK	**STM390350160E**	
Desenho Métrico A4	Escala 2:1	2024-10