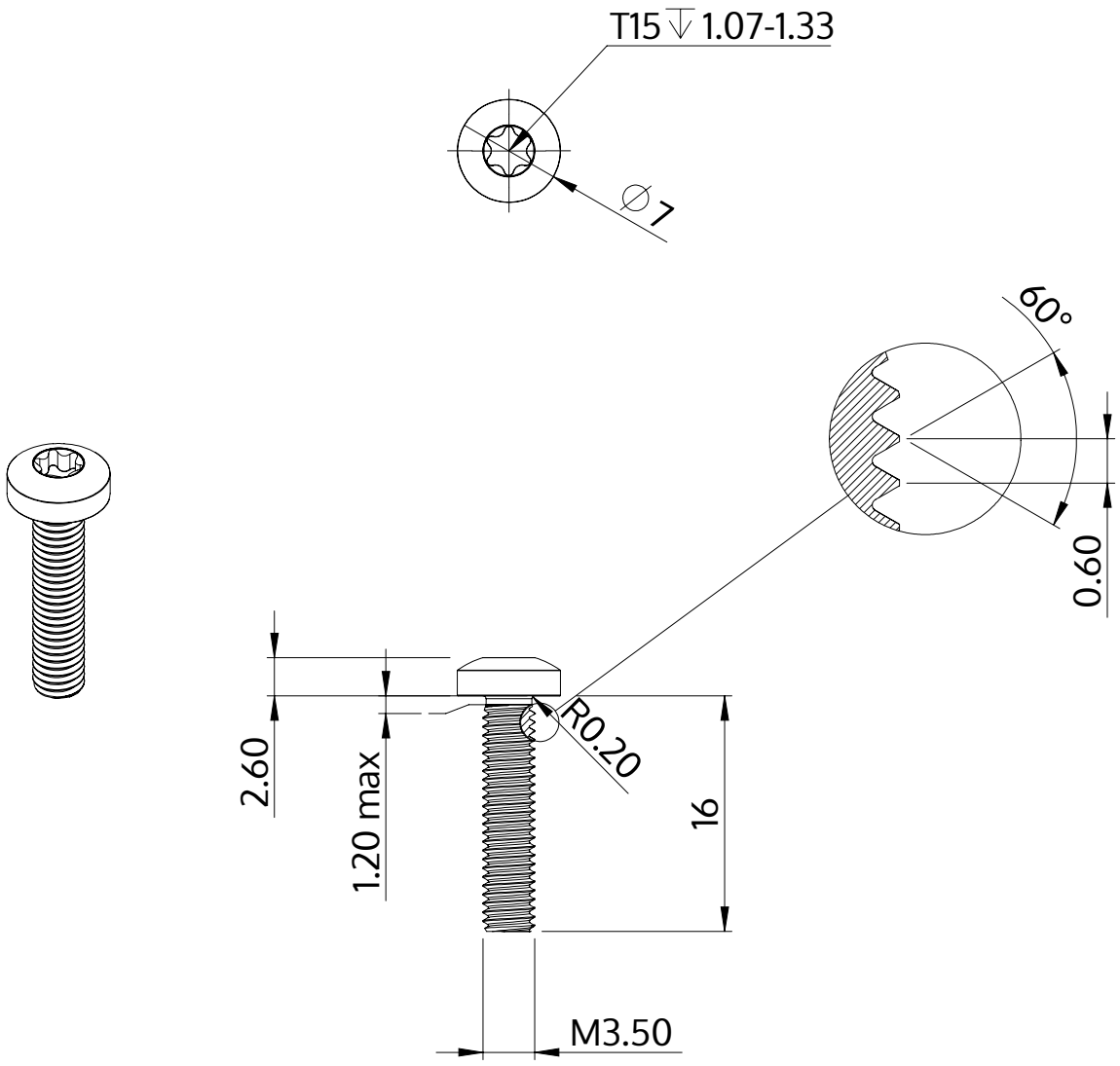

Описание	STM39 3.5x16.0 - T15
Материал	неръждаема стомана A2
Повърхност	гланциран, полиран, пасиваран
Тегло	1.408 kg / 1000 Бройка

SCREWERK	**STM390350160E**	
Метричен дизайн A4	Мащаб 2:1	2024-10