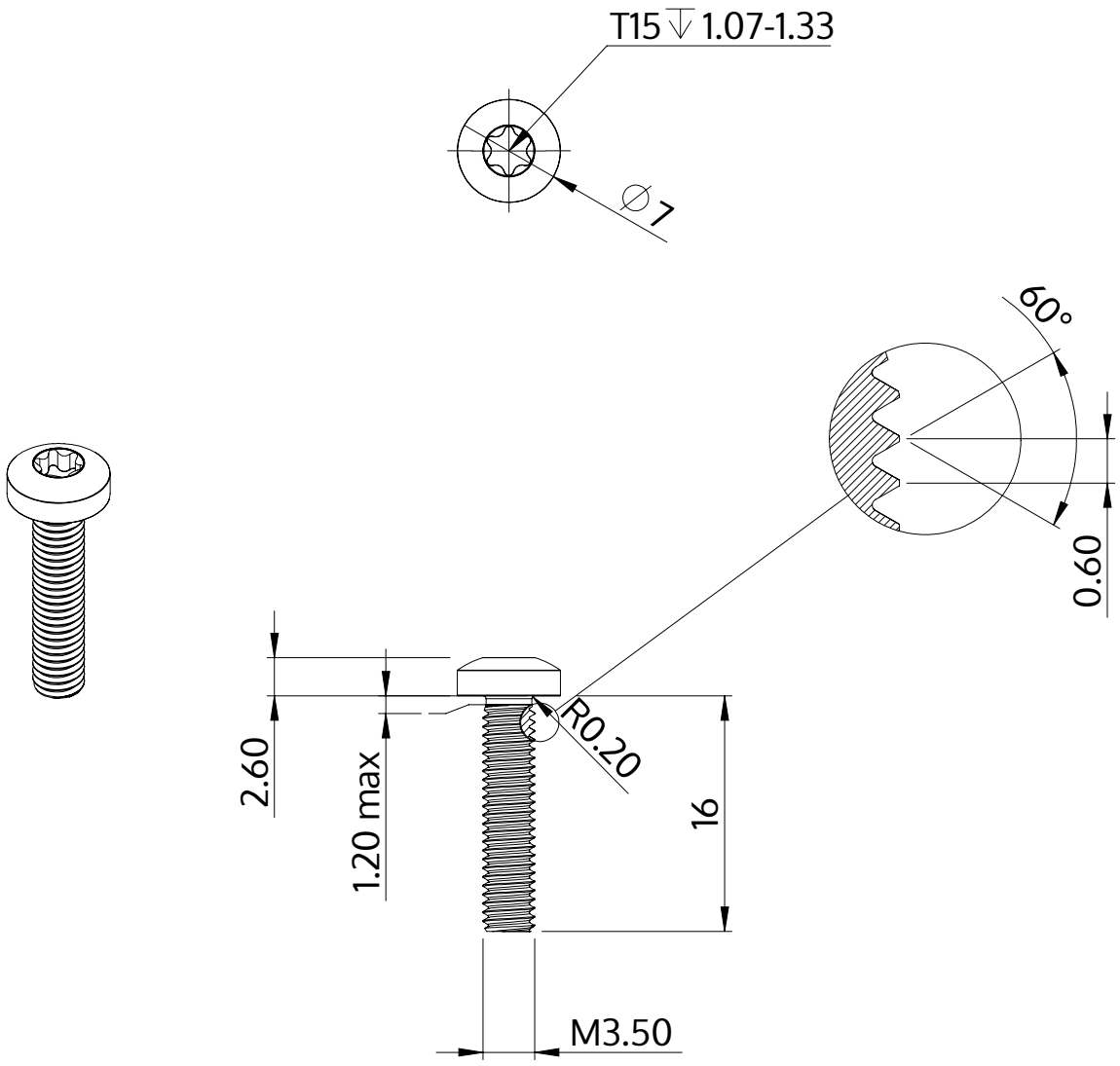

Beschreibung	STM39 3.5x16.0 - T15
Werkstoff	Stahl, vergütet
Oberfläche	ZnNi min. 5µm, schwarz passiviert, getempert, versiegelt
Gewicht	1.408 kg / 1000 Stück

SCREWERK	**STM390350160B**	
Metrische Zeichnung A4	Skalierung None:1	2024-04