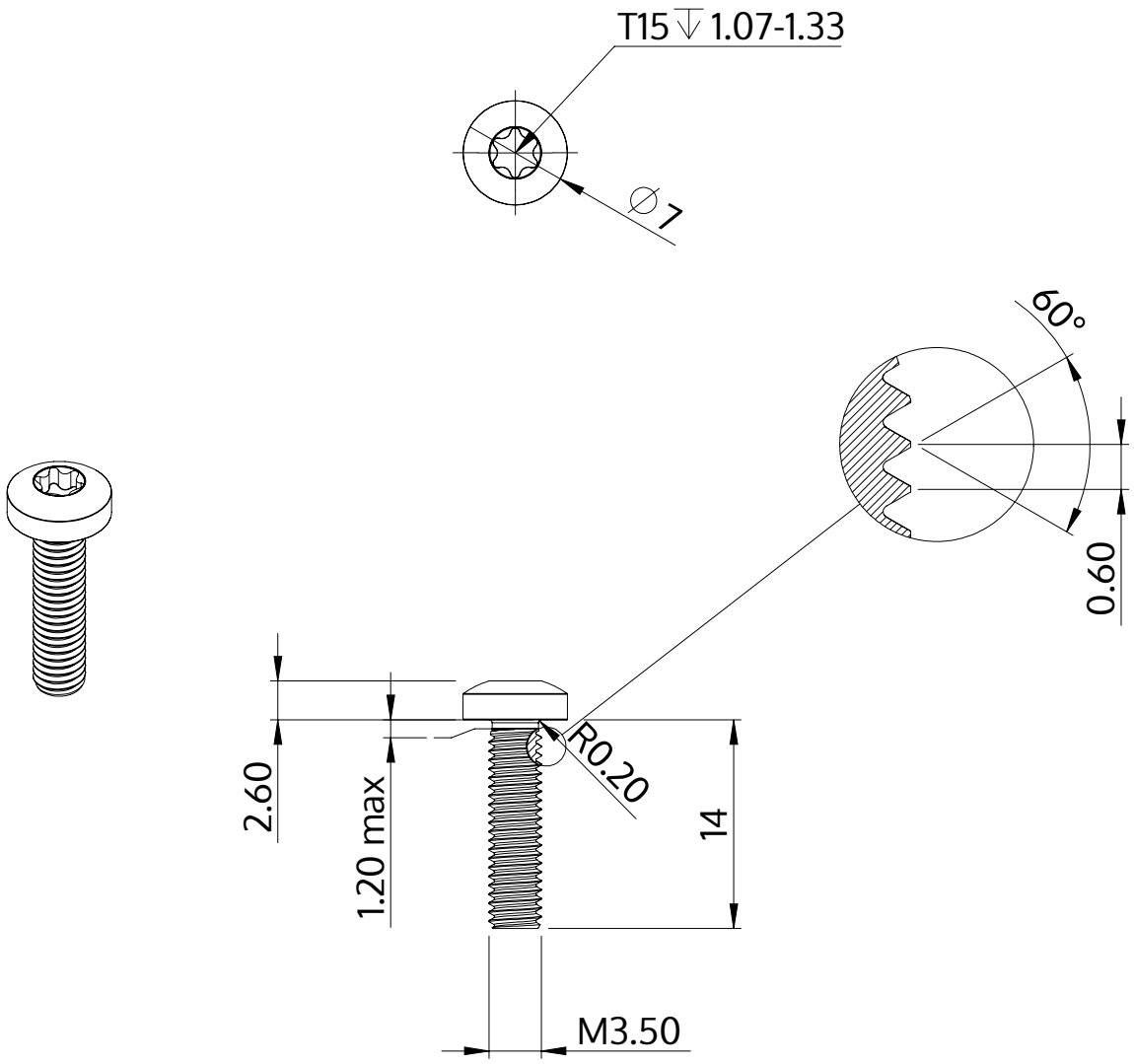

Описание	STM39 3.5x14.0 - T15
Материал	стомана, закалена
Повърхност	цинково и никелово покритие, Черен, пасивиран, темпериран, херметизация
Тегло	1.296 kg / 1000 Бройка

SCREWERK	**STM390350140B**	
Метричен дизайн A4	Мащаб 2:1	2024-10