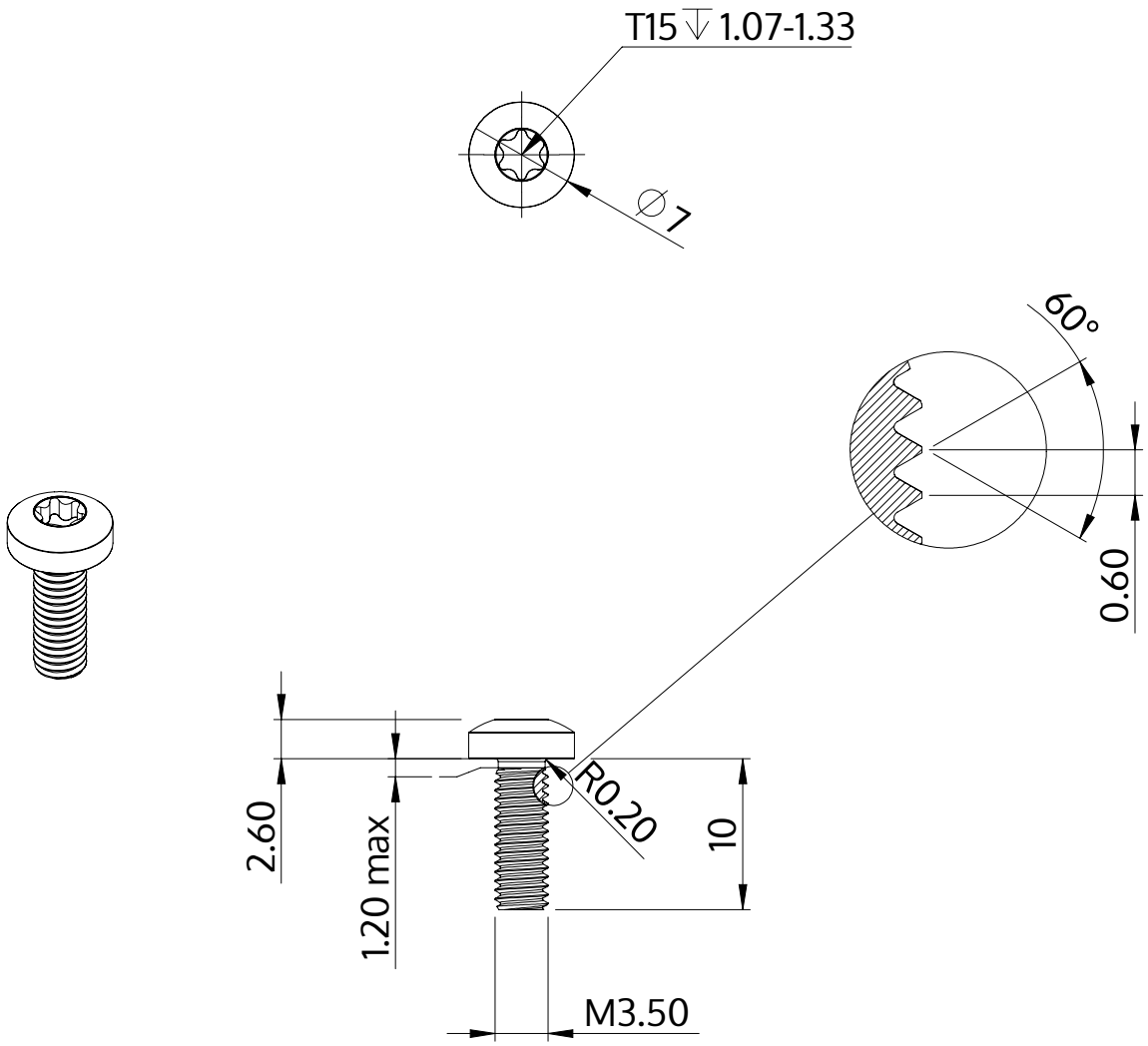

Описание	STM39 3.5x10.0 - T15
Материал	сталь, упрочненная
Поверхность	Оцинковка 5-7µm, термообработка,синий / прозрачный пассивация
Вес	1.070 kg / 1000 Штука

SCREWERK	**STM390350100S**	
Метрический чертеж A4	Шкала 2:1	2024-10