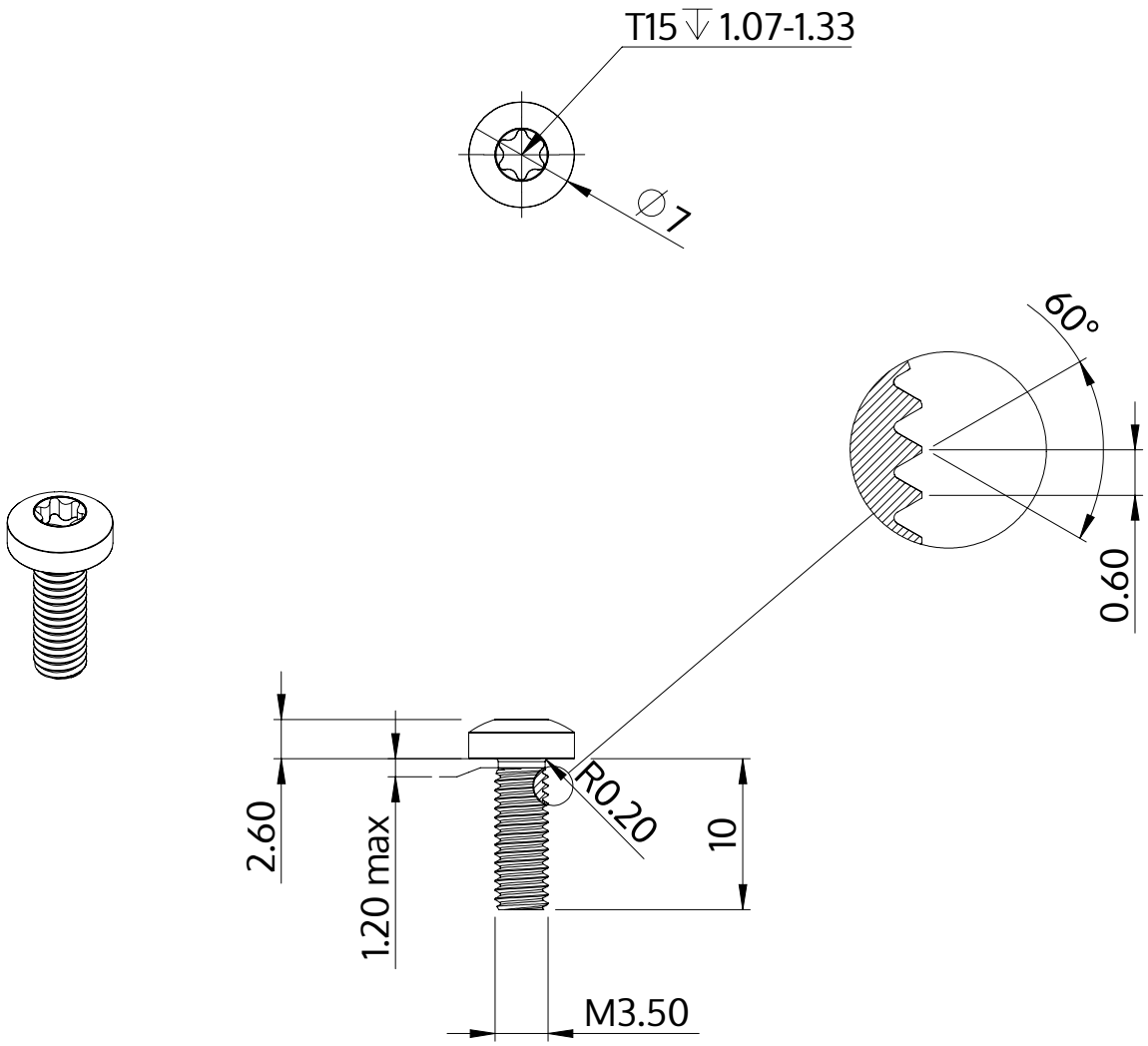

Descriere	STM39 3.5x10.0 - T15
Material	oțel, călit
Exterior	zincat 5-7 µm, recopt, pasivat transparent/albastru
Greutate	1.070 kg / 1000 unități

SCREWERK	**STM390350100S**	
Desen metric A4	Scalarea None:1	2024-04