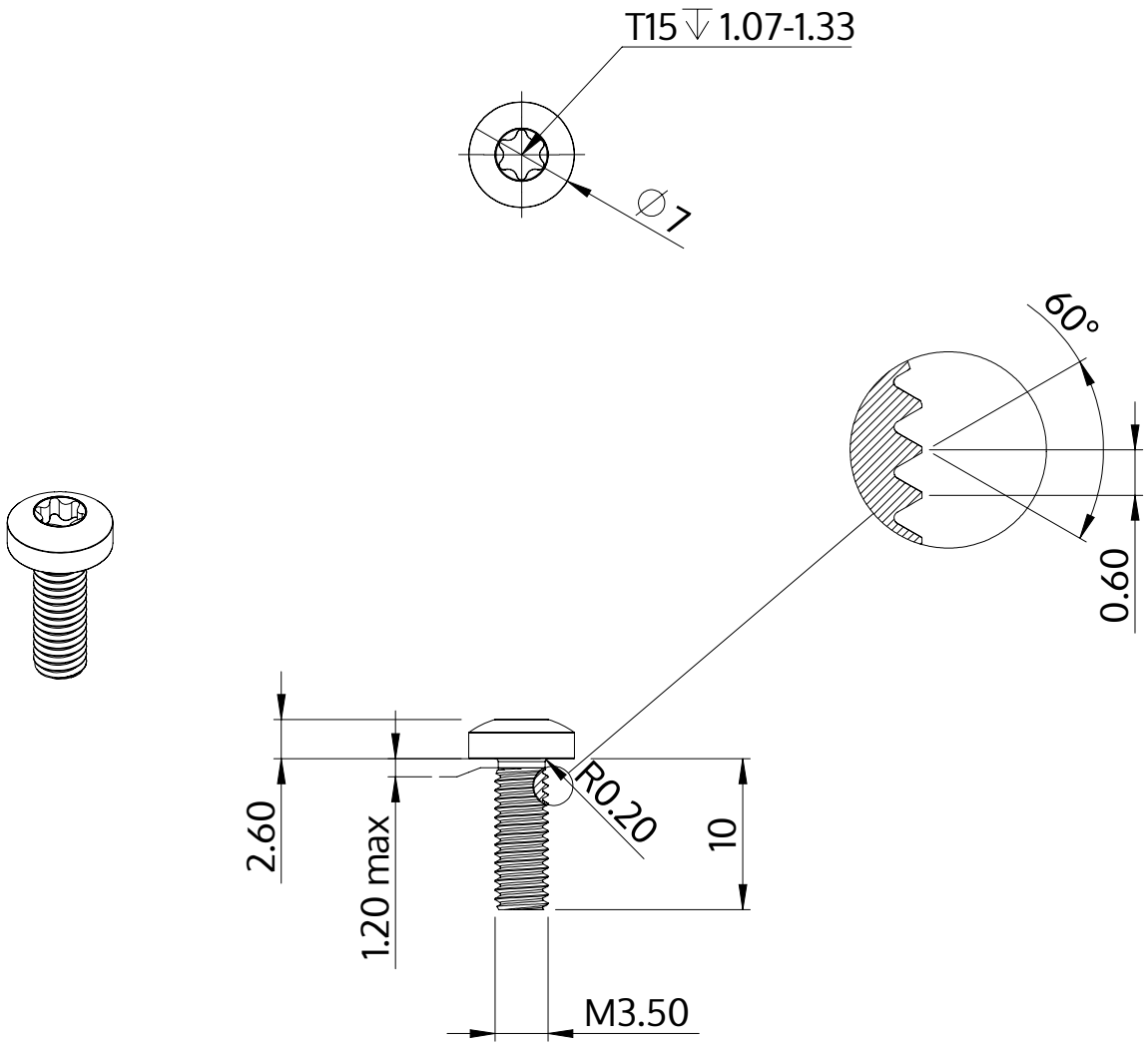

Beschreibung	STM39 3.5x10.0 - T15
Werkstoff	Stahl, vergütet
Oberfläche	verzinkt 5-7 µm, getempert, blau / transparent passiviert
Gewicht	1.070 kg / 1000 Stück

SCREWERK	**STM390350100S**	
Metrische Zeichnung A4	Skalierung 2:1	2024-10