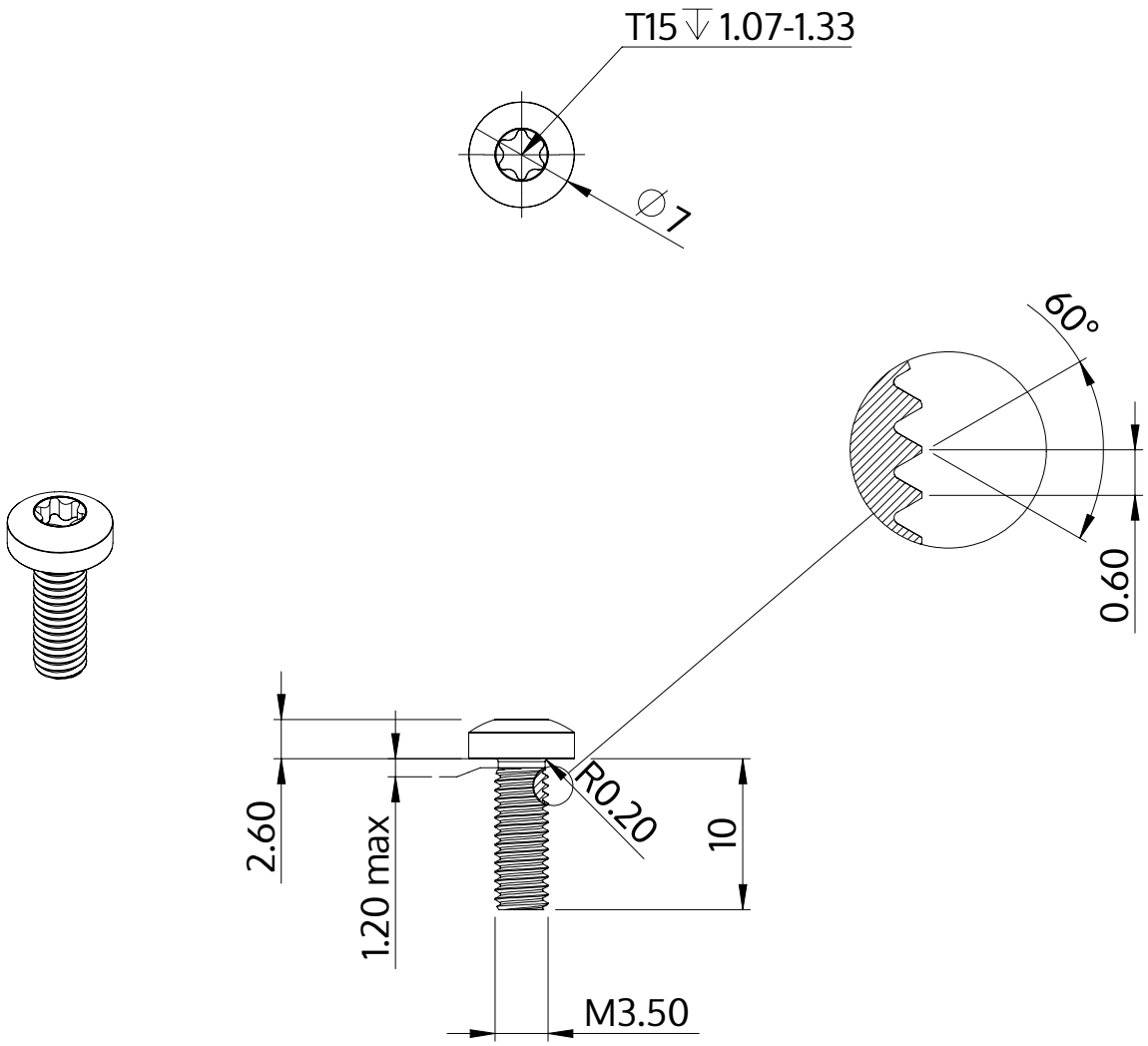

Описание	STM39 3.5x10.0 - T15
Материал	Нержавеющая сталь A2
Поверхность	Светлый отжиг и пассивация
Вес	1.070 kg / 1000 Штука

SCREWERK	**STM390350100E**	
Метрический чертеж A4	Шкала 2:1	2024-10