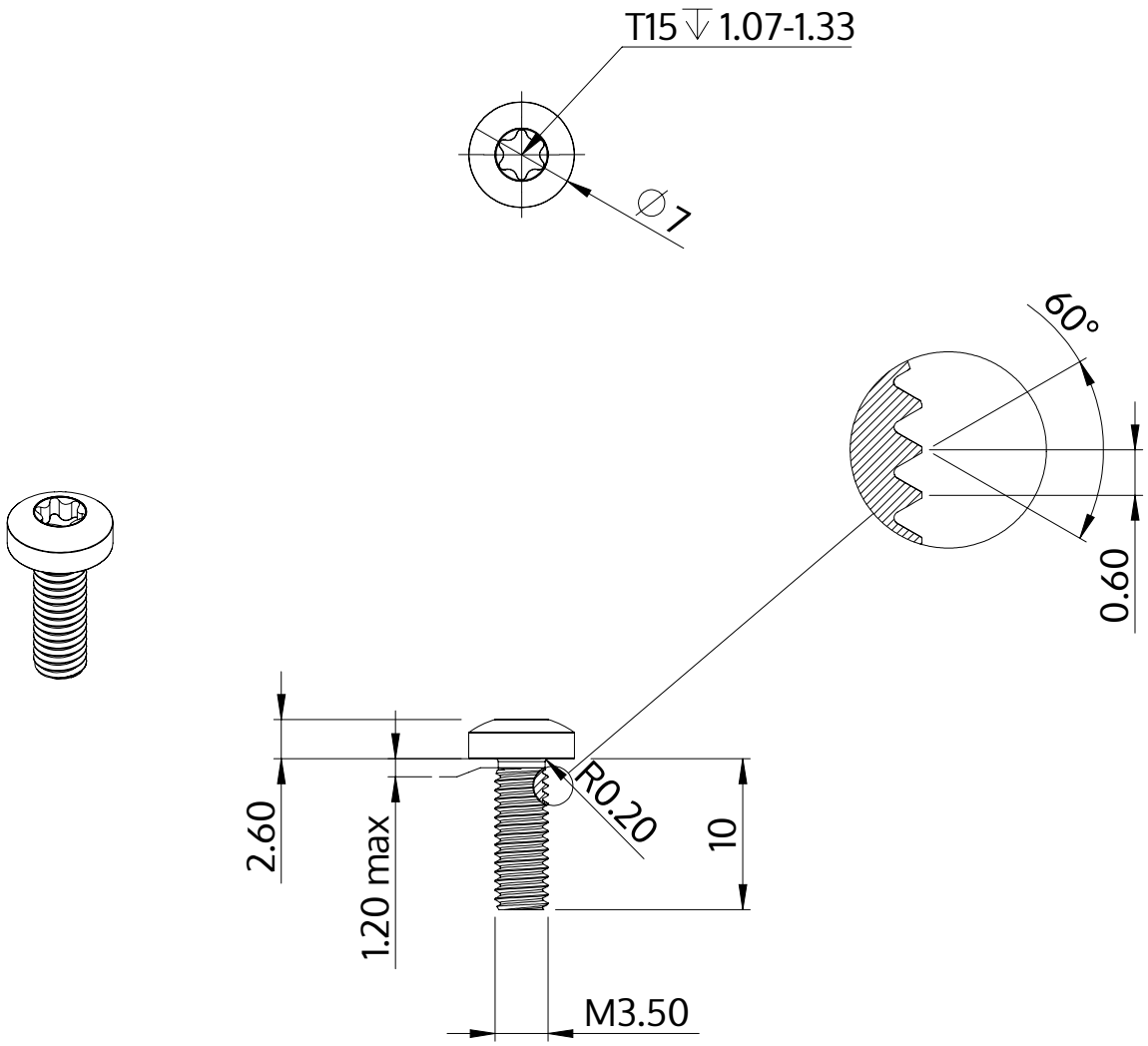

Descripción	STM39 3.5x10.0 - T15
Material	Acero, endurecido
Superficie	Zinc-Niquelado, pasivado negro/ sin Cr-VI, recocido, sellado
Peso	1.070 kg / 1000 Piezas

SCREWERK	**STM390350100B**	
Diseño métrico	Escalada None:1	2024-04