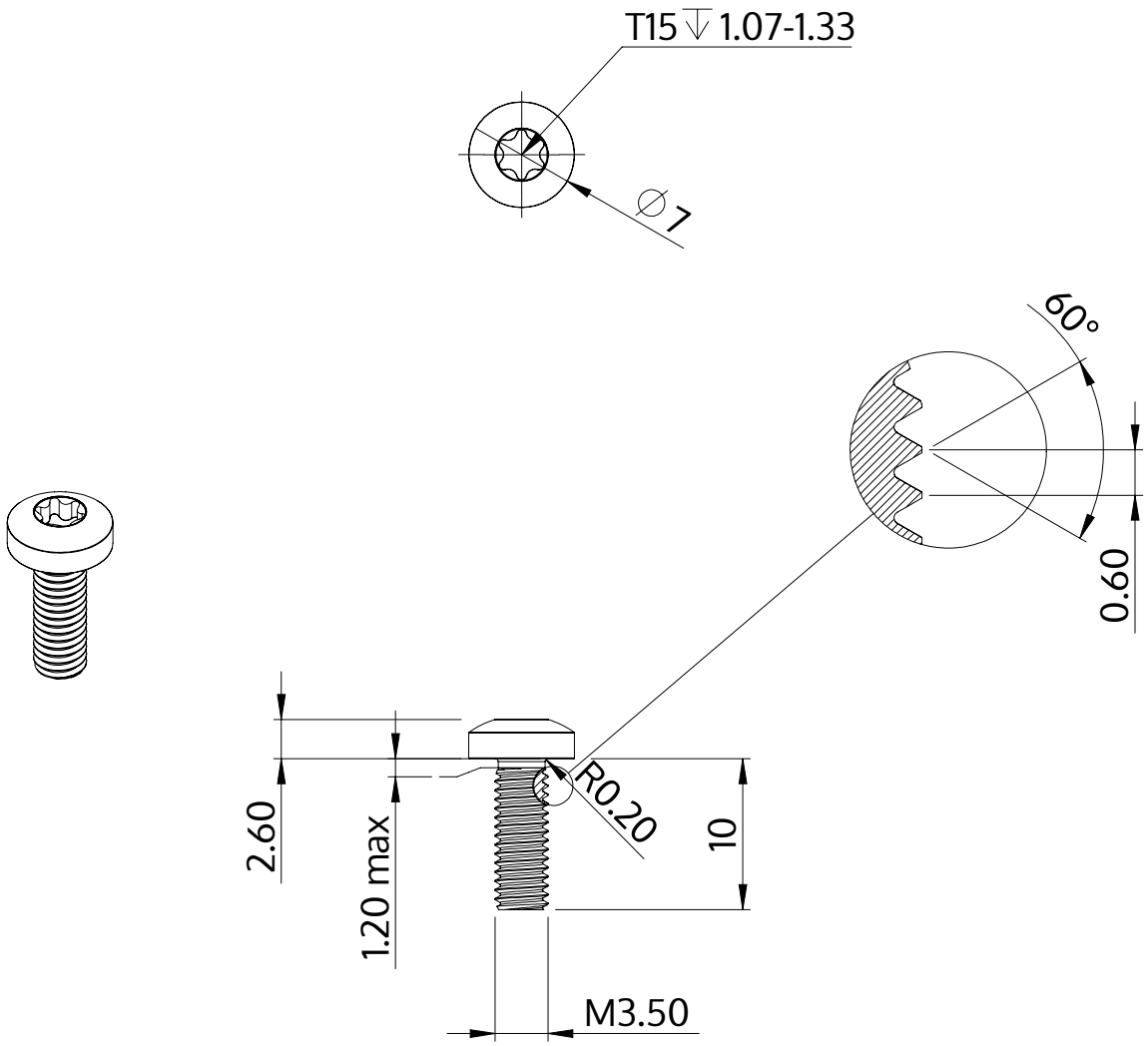

Beskrivelse	STM39 3.5x10.0 - T15
Materiale	Stål, forædlet
Overflade	ZnNi sort-passiveret, tempret, forseglet
Vægt	1.070 kg / 1000 stykke

SCREWERK	**STM390350100B**	
Metrisk tegning A4	Skalering 2:1	2024-10