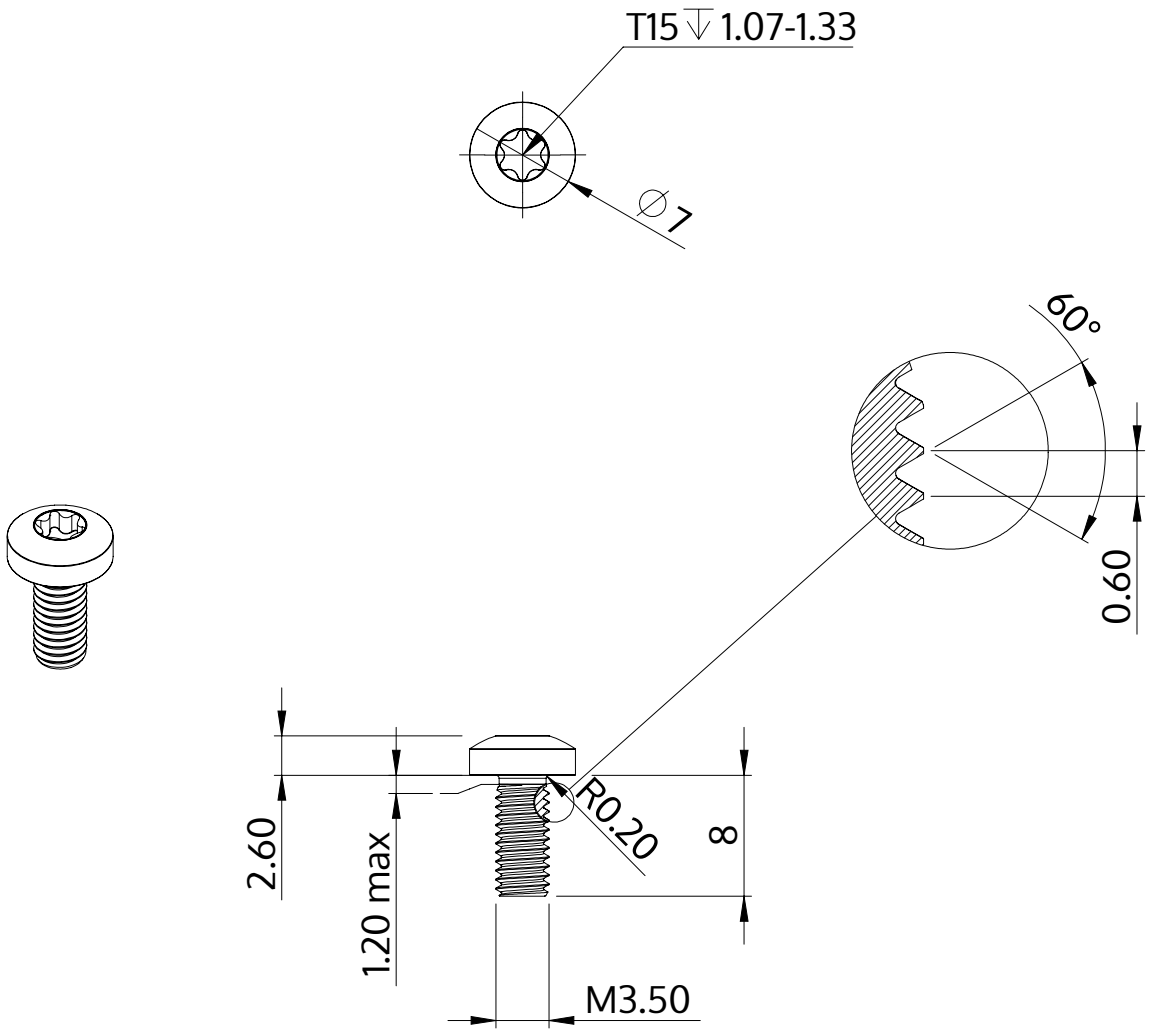

Beskrivning	STM39 3.5x8.0 - T15
Material	stål, härdat
Yta	förzinkad 5-7 µm, härdad, blå/transparent passiviserad
Vikt	0.957 kg / 1000 styck

SCREWERK	**STM390350080S**	
Metrisk skiss A4	Skala 2:1	2024-10