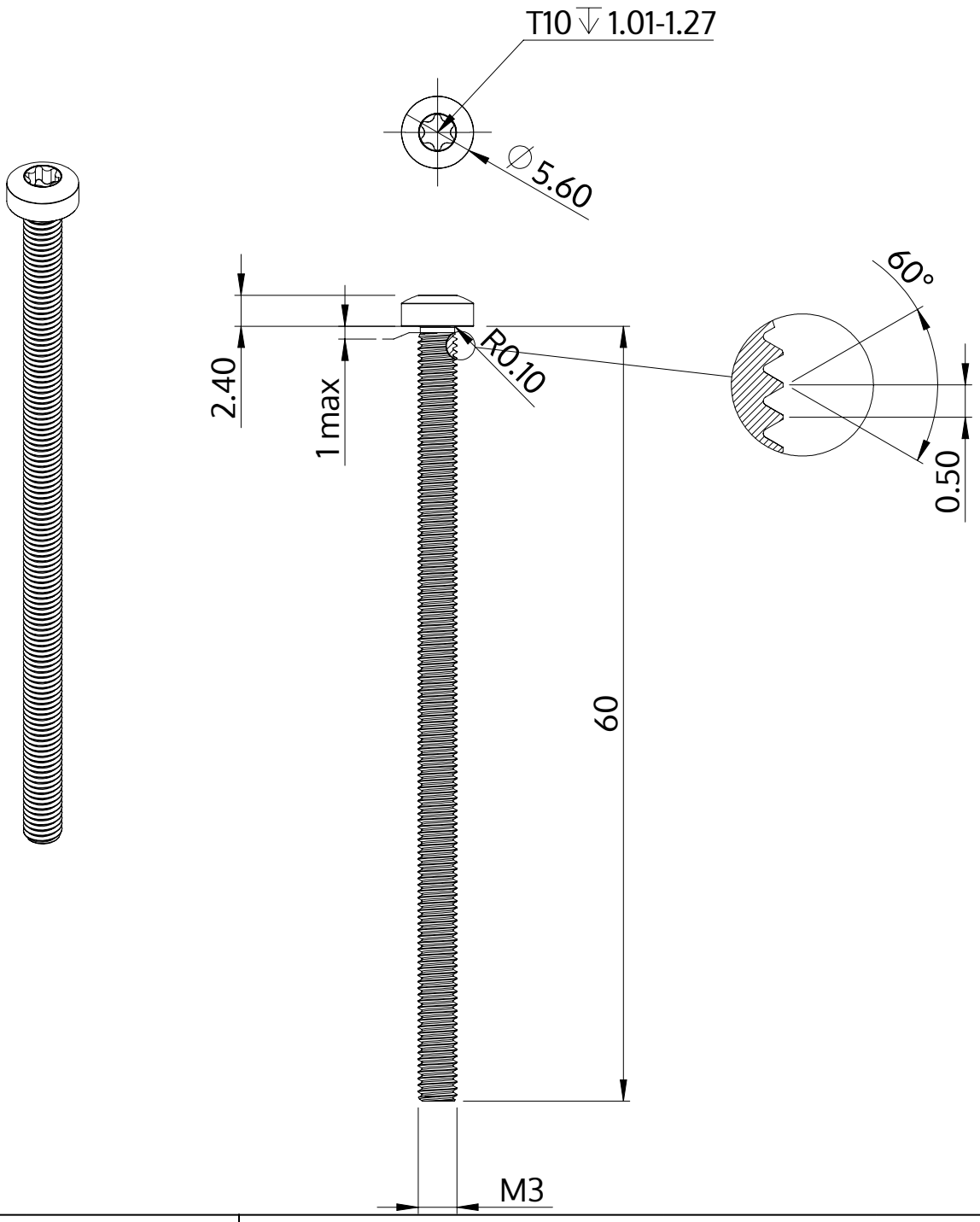

Описание	STM39 3.0x60.0 - T10
Материал	Нержавеющая сталь A2
Поверхность	Светлый отжиг и пассивация
Вес	2.818 kg / 1000 Штука

SCREWERK	**STM390300600E**	
Метрический чертеж A4	Шкала 3:1	2024-10