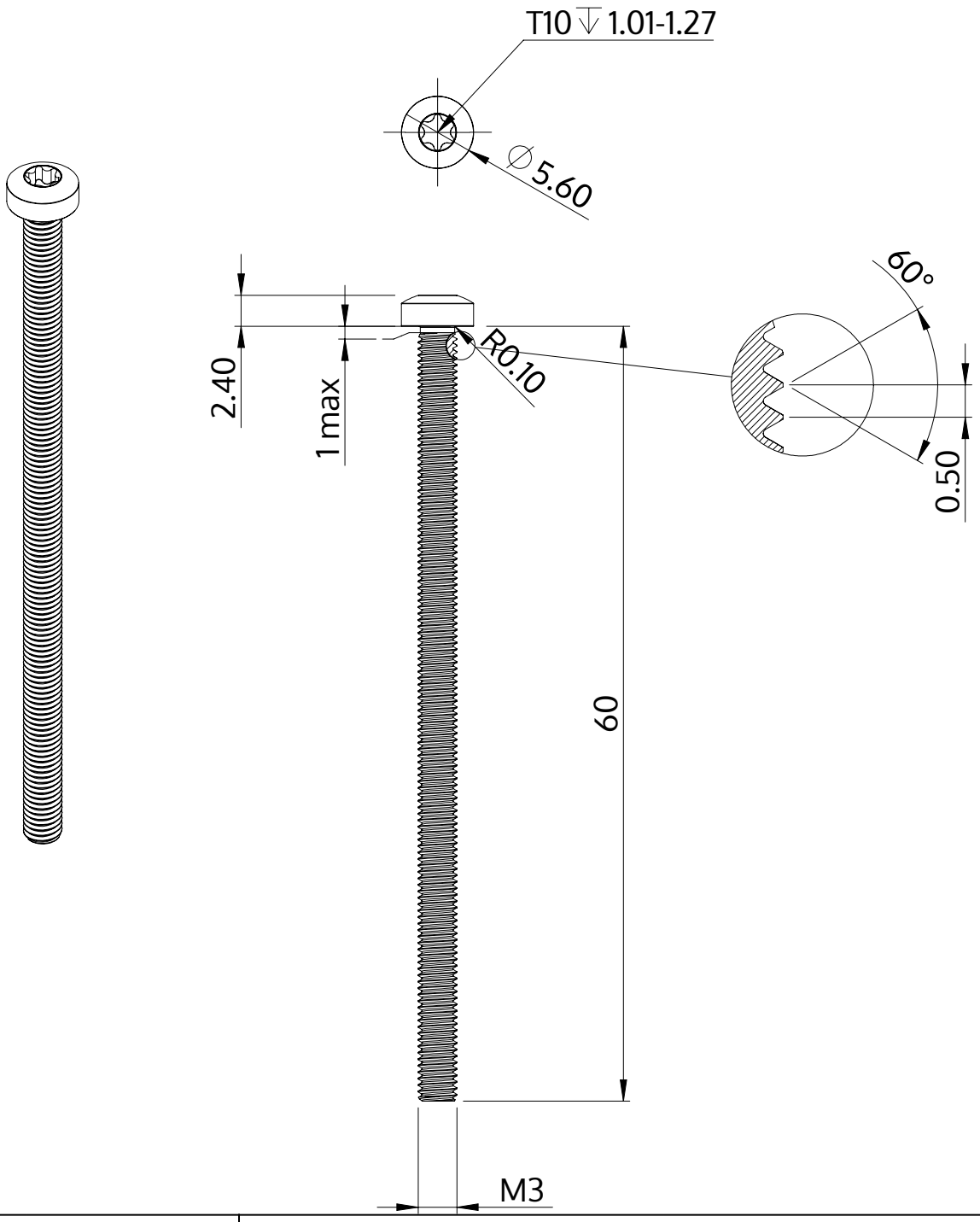

Beschrijving	STM39 3.0x60.0 - T10
Materiaal	roestvrij staal A2
Oppervlak	blank, geetst en gepassieveerd
Gewicht	2.818 kg / 1000 stuk

SCREWERK	**STM390300600E**	
Metrische tekening A4	Schaal 3:1	2024-10