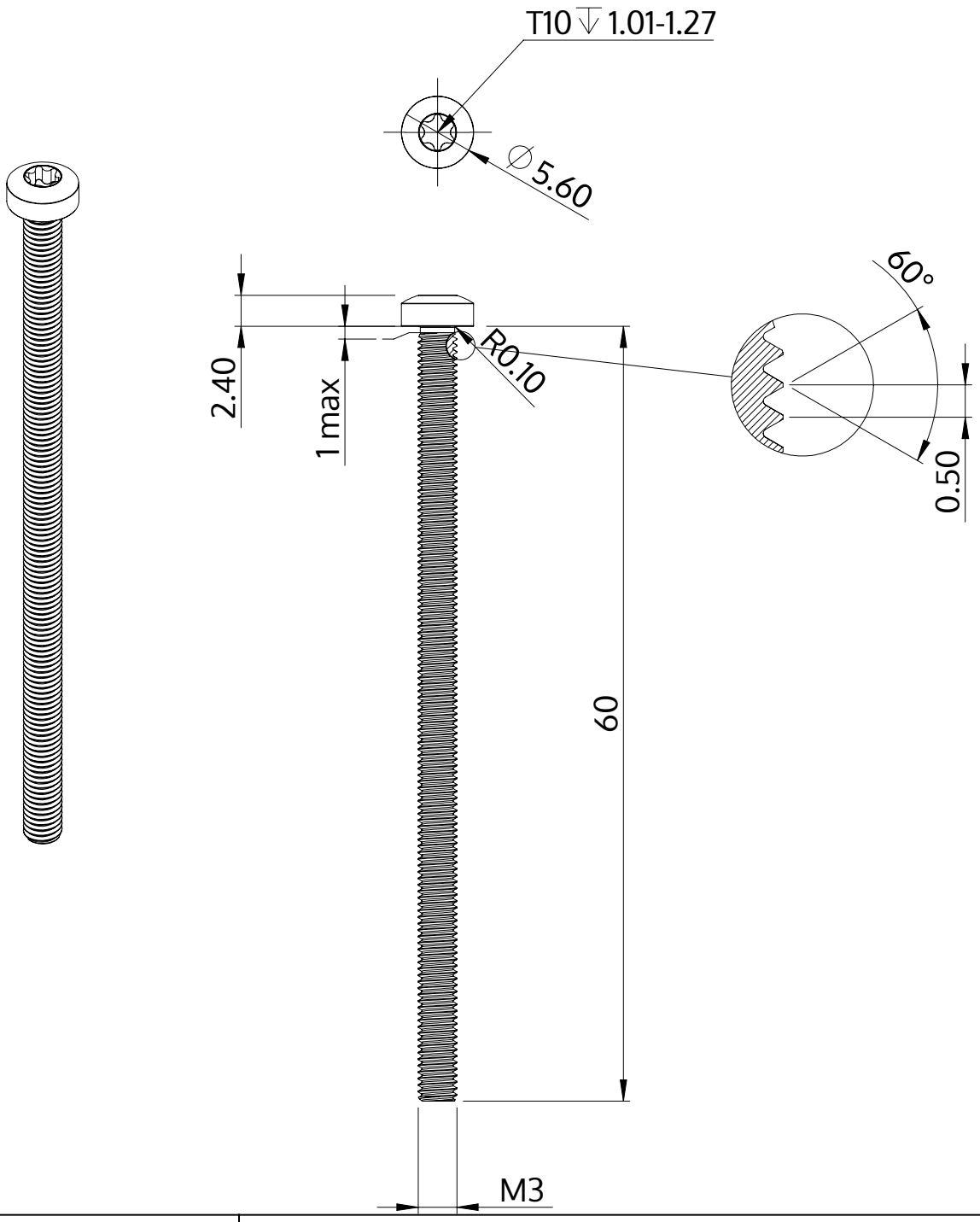

Beschreibung	STM39 3.0x60.0 - T10
Werkstoff	Edelstahl A2
Oberfläche	blank, gebeizt und passiviert
Gewicht	2.818 kg / 1000 Stück

SCREWERK	**STM390300600E**	
Metrische Zeichnung A4	Skalierung 3:1	2024-10