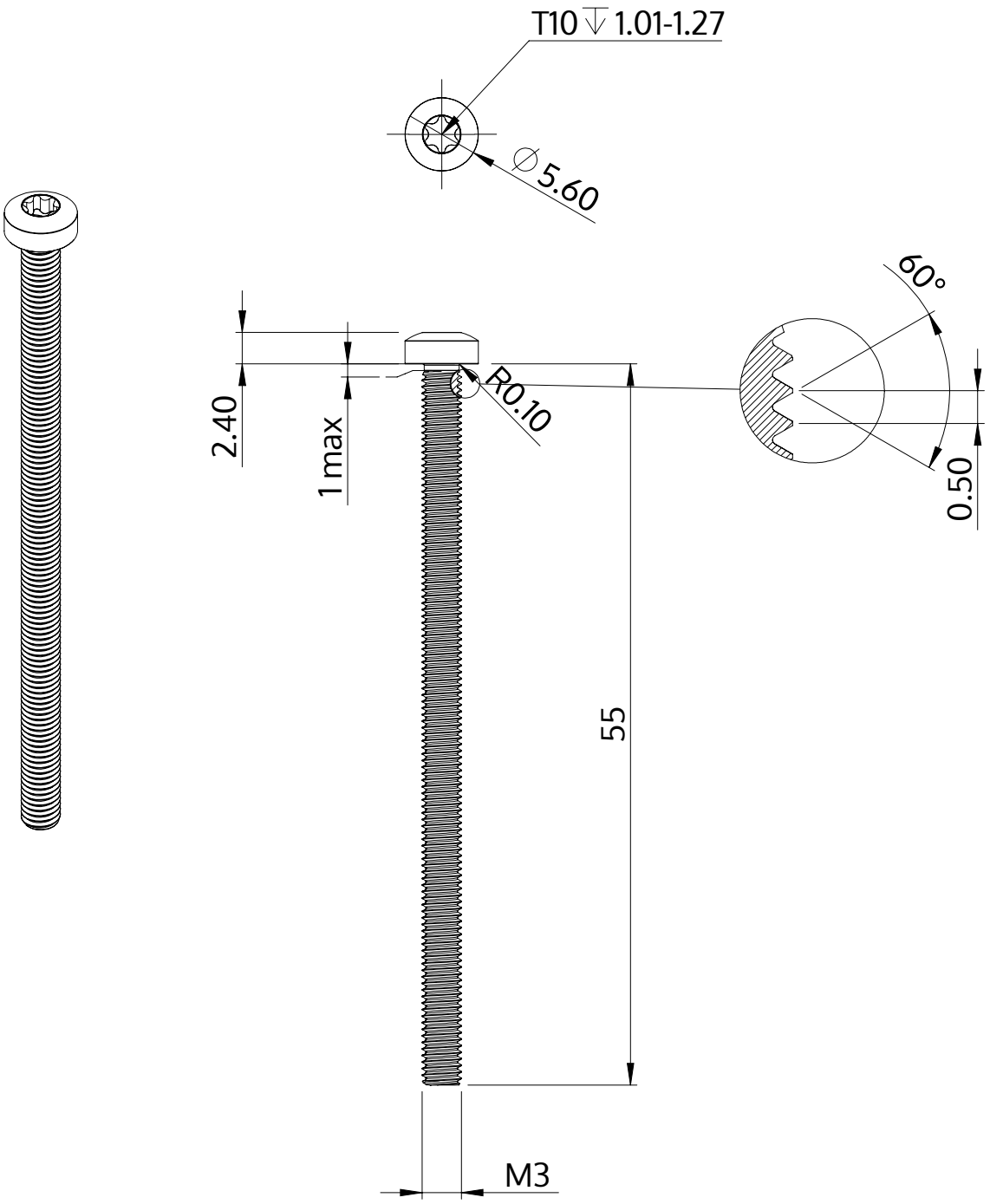

Beschreibung	STM39 3.0x55.0 - T10
Werkstoff	Stahl, vergütet
Oberfläche	verzinkt 5-7 µm, getempert, blau / transparent passiviert
Gewicht	2.609 kg / 1000 Stück

SCREWERK	**STM390300550S**	
Metrische Zeichnung A4	Skalierung 3:1	2024-10