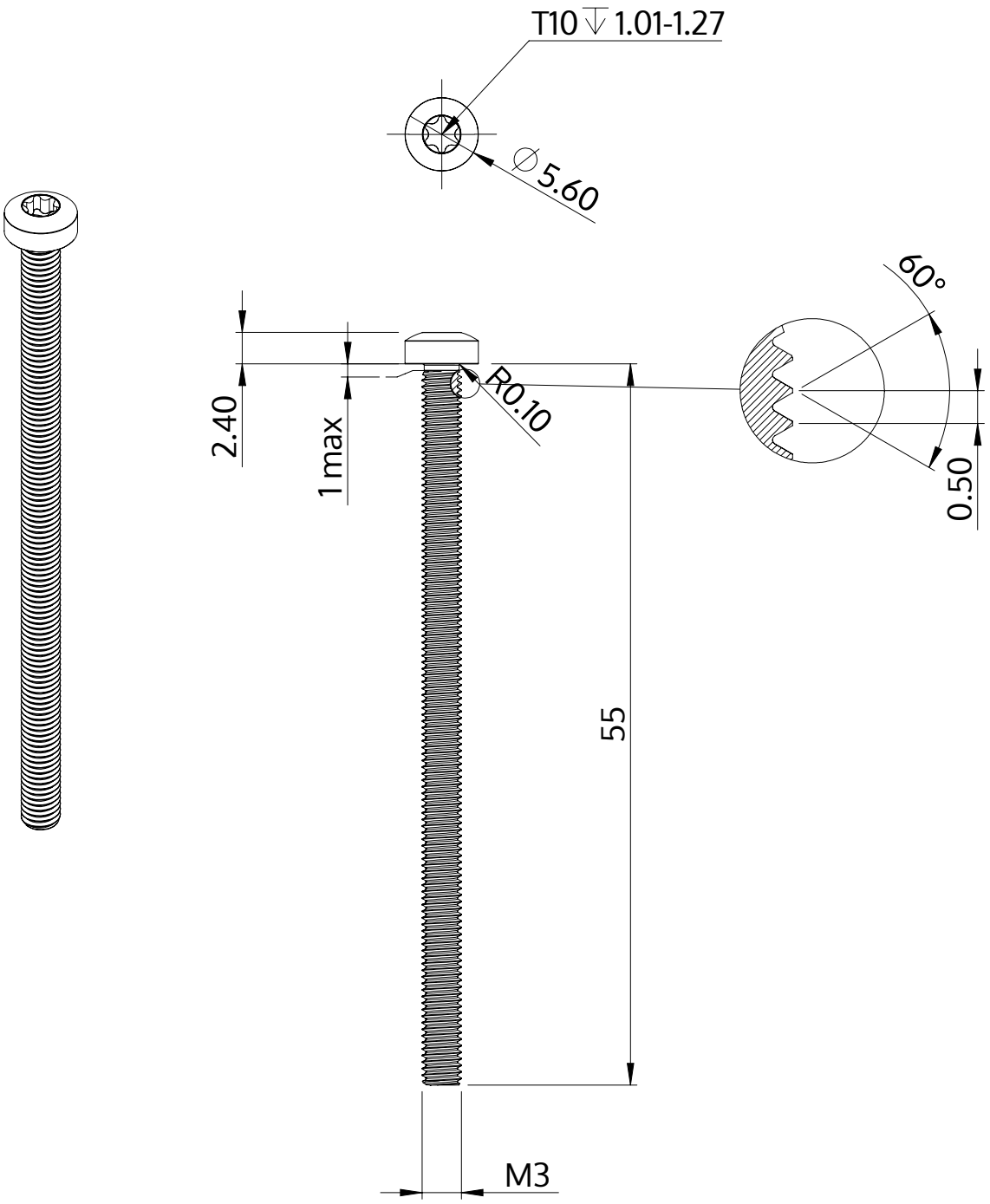

Descriere	STM39 3.0x55.0 - T10
Material	oţel inoxidabil A2
Exterior	neacoperit, murat și pasivat
Greutate	2.609 kg / 1000 unități

SCREWERK	**STM390300550E**	
Desen metric A4	Scalarea 3:1	2024-10