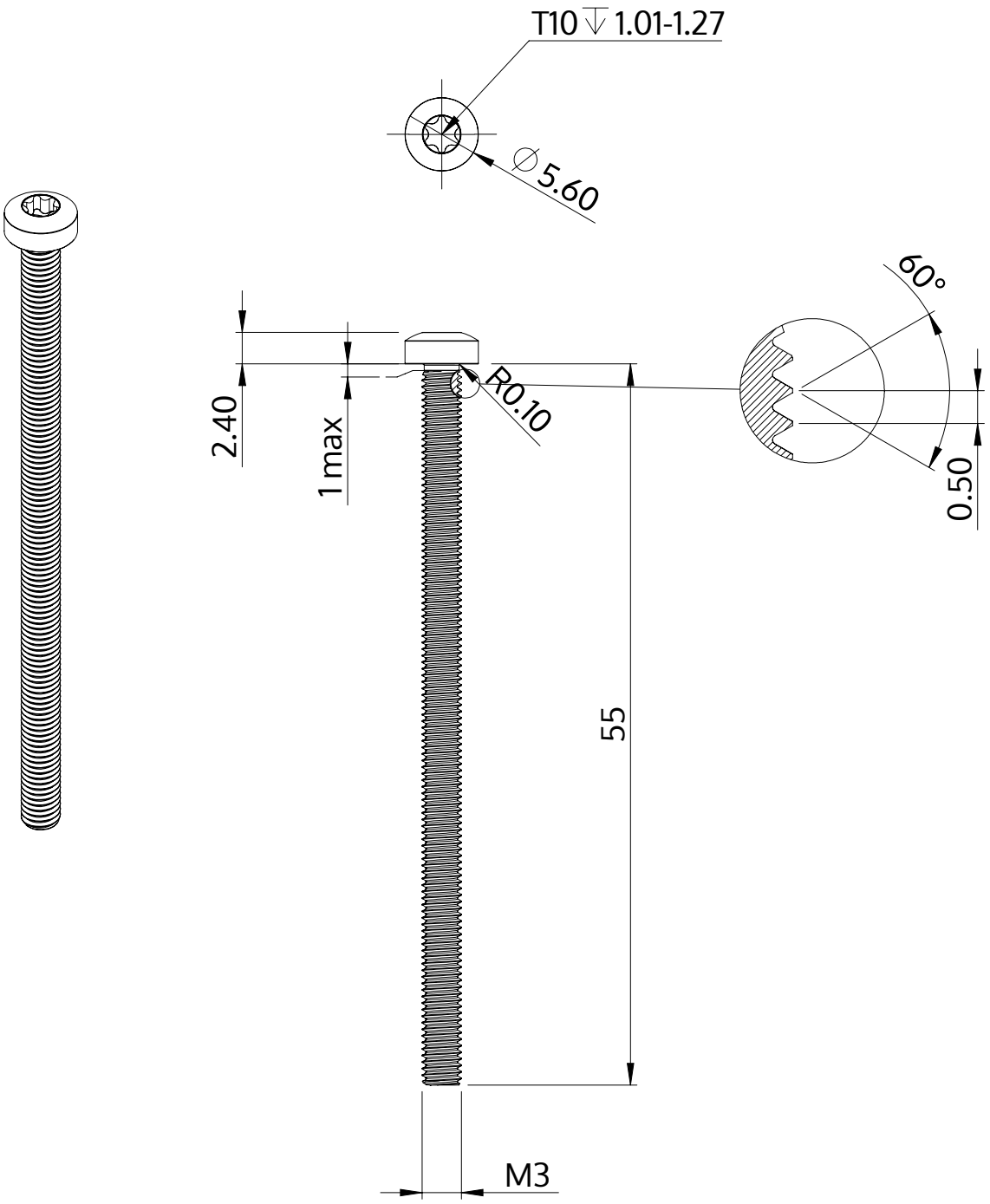

Description	STM39 3.0x55.0 - T10
Matière	acier inoxydable A2
Surface	brillant décapé et passivé
Poids	2.609 kg / 1000 Unité

SCREWERK	**STM390300550E**	
Dessin métrique A4	Redimensionner 3:1	2024-10