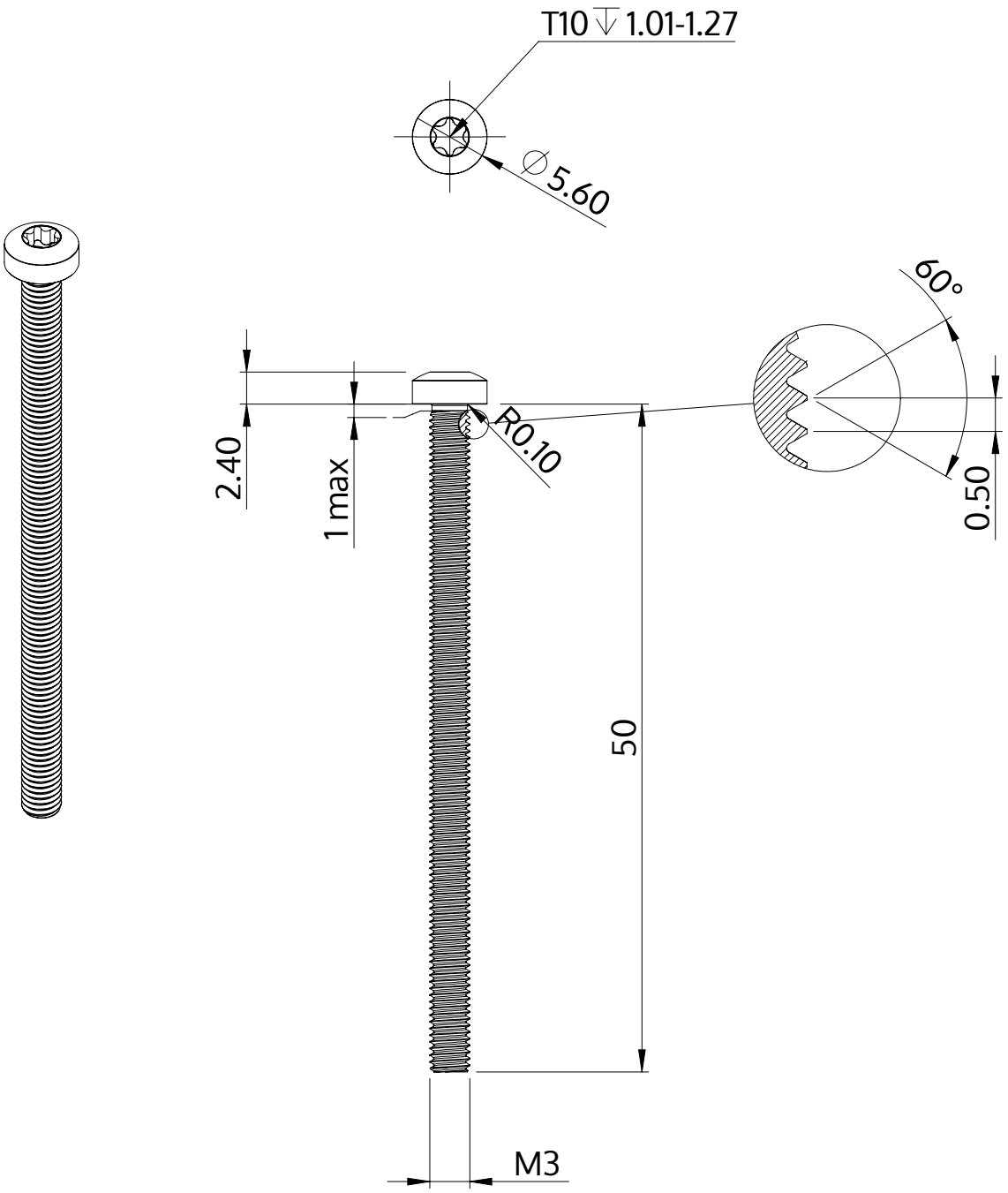

Açıklaması	STM39 3.0x50.0 - T10
Malzeme	Çelik, sertleştirilmiş
Kaplama	galvanizli 5-7 µm, temperliö mavi / şeffaf pasifleştirilmiştir
Ağırlık	2.399 kg / 1000 Adet

SCREWERK	**STM390300500S**	
Metrik çizim A4	Ölçeklendirme 3:1	2024-10