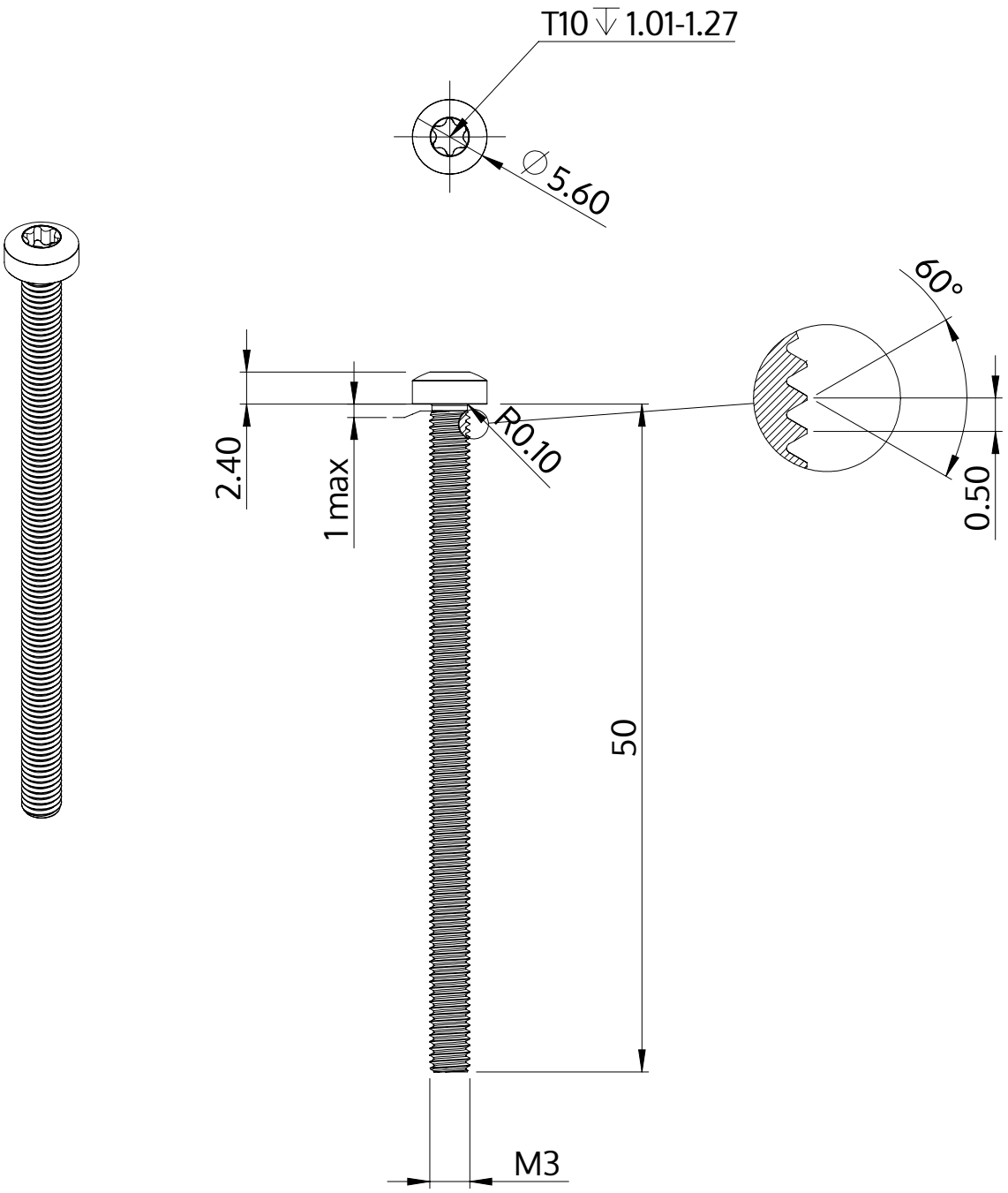

Descrizione	STM39 3.0x50.0 - T10
Materiale	acciaio, temprato
Superficie	Placcato Zinco-Nichel, passivato nero, ricotto, sigillato
Peso	2.399 kg / 1000 pezzi

SCREWERK	**STM390300500B**	
Disegno metrico A4	Scala 3:1	2024-10