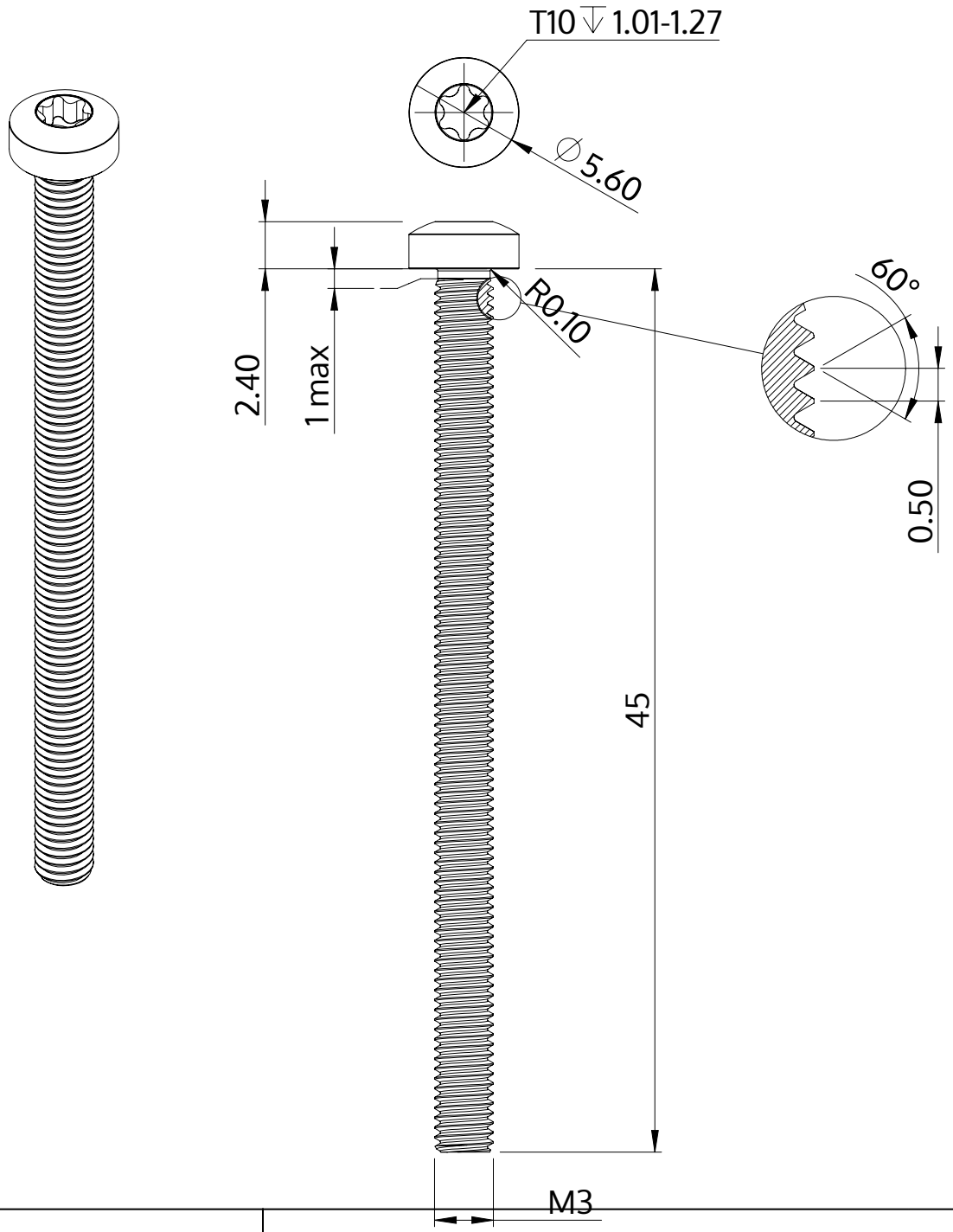

Beschrijving	STM39 3.0x45.0 - T10
Materiaal	veredeld staal
Oppervlak	verzinkt 5-7 µm, getempert, blauw / transparant gepassiveerd
Gewicht	2.190 kg / 1000 stuk

SCREWERK	**STM390300450S**	
Metrische tekening A4	Schaal 3:1	2024-10