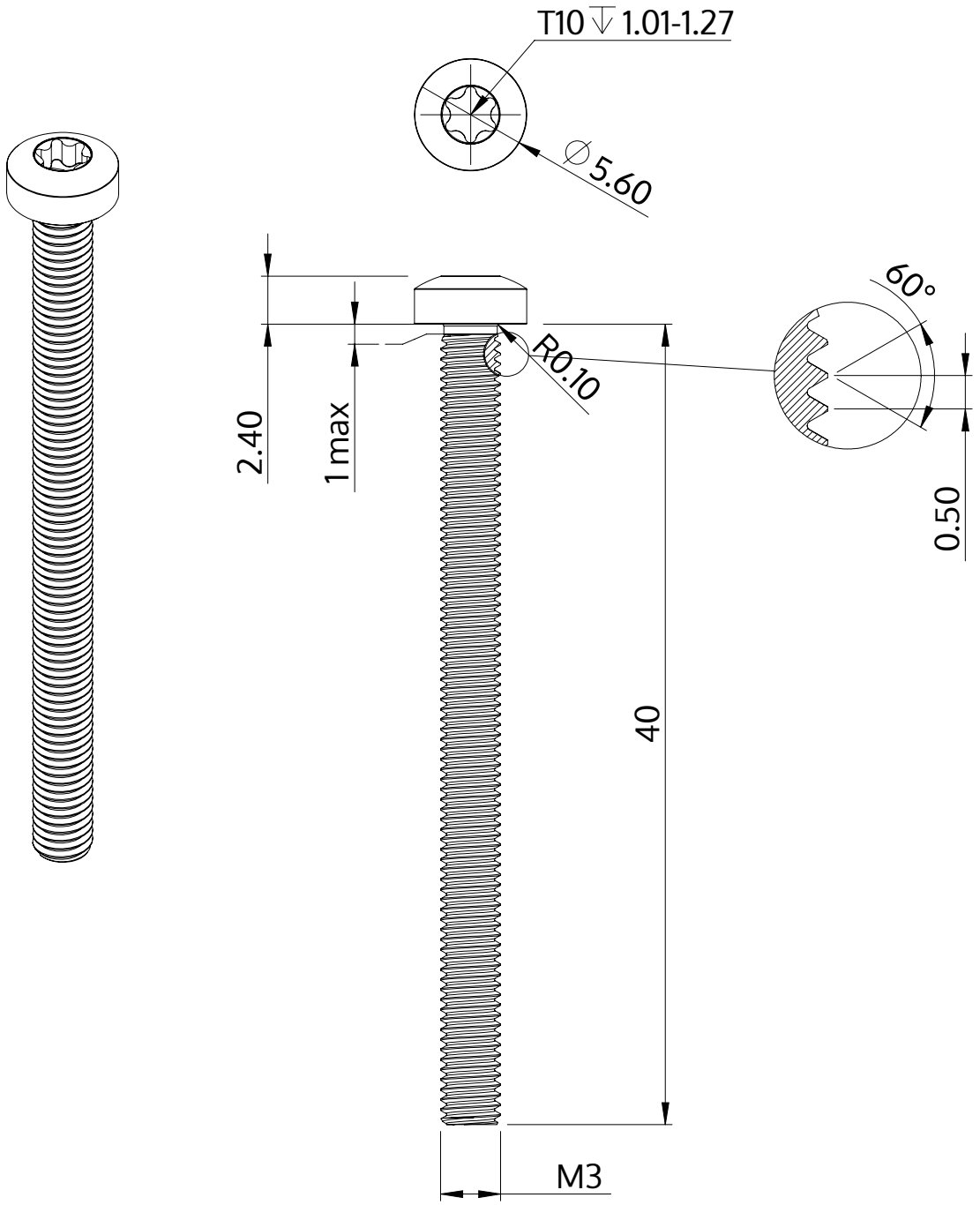

Descriere	STM39 3.0x40.0 - T10
Material	oțel, călit
Exterior	zincat 5-7 µm, recopt, pasivat transparent/albastru
Greutate	1.981 kg / 1000 unități

SCREWERK	**STM390300400S**	
Desen metric A4	Scalarea 3:1	2024-10