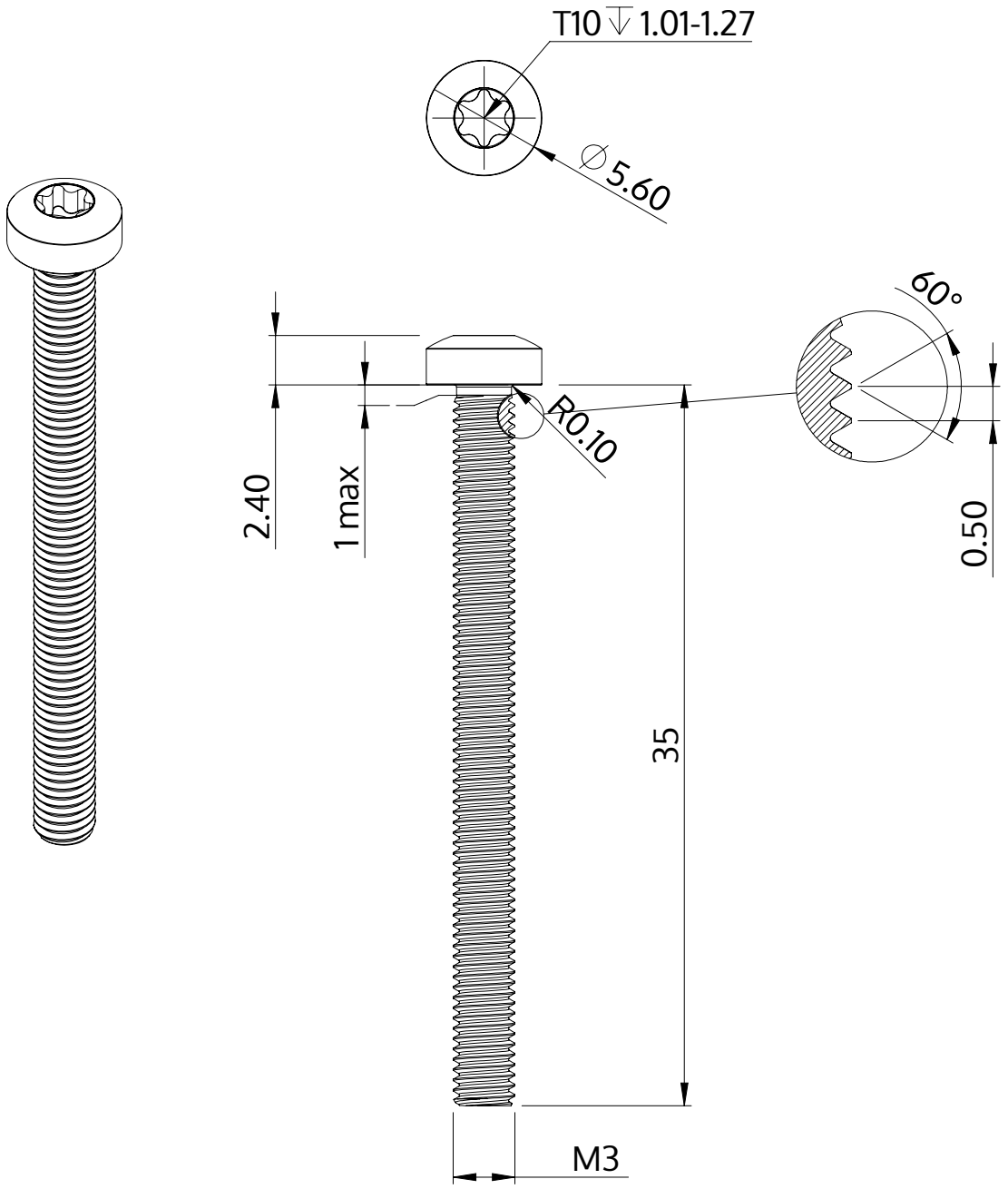

Açıklaması	STM39 3.0x35.0 - T10
Malzeme	Çelik, sertleştirilmiş
Kaplama	ZnNi siyah-pasifleştirilmiştir, temperlenmistir, kaplanmış
Ağırlık	1.771 kg / 1000 Adet

SCREWERK	**STM390300350B**	
Metrik çizim A4	Ölçeklendirme 3:1	2024-10