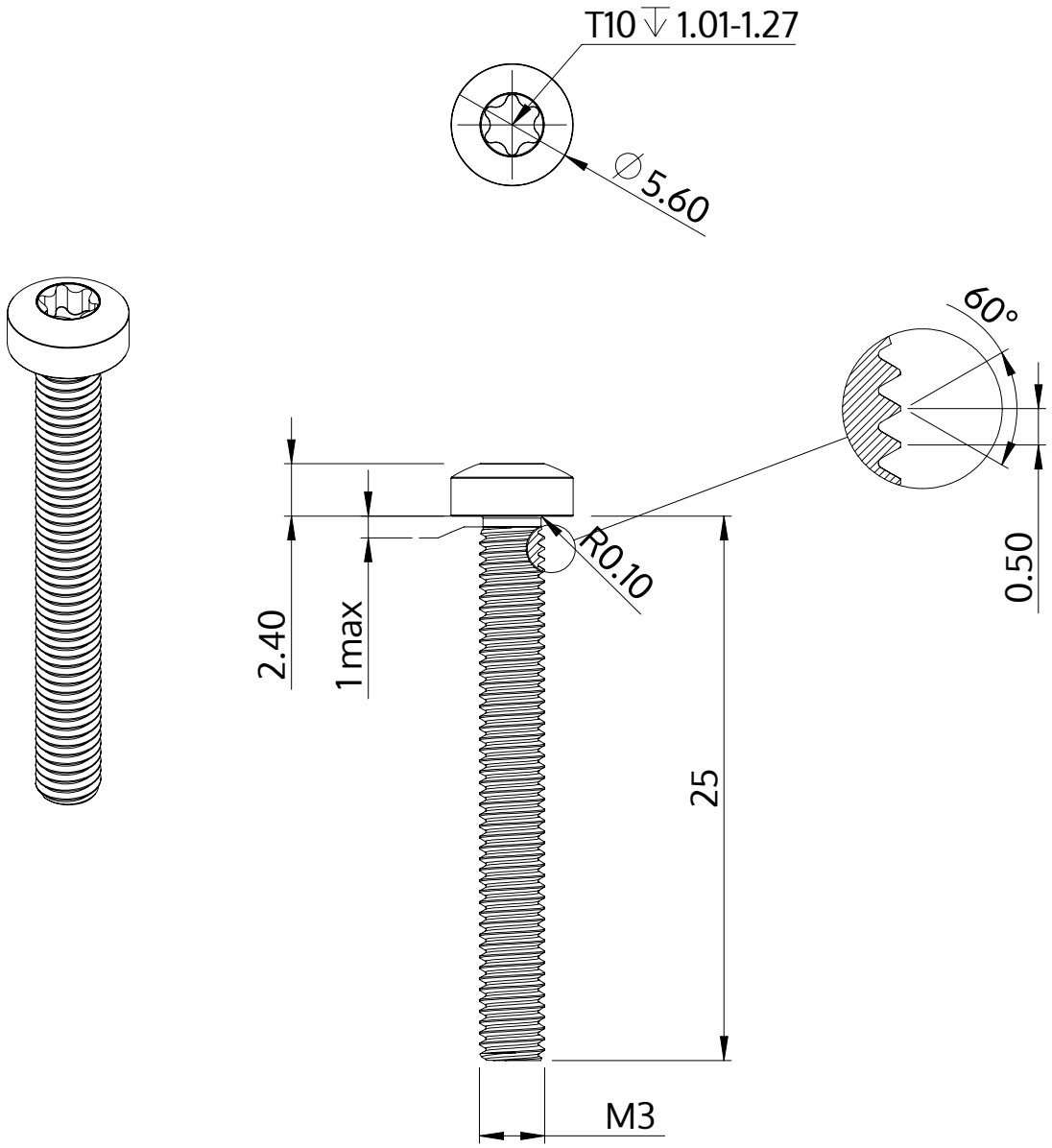

Описание	STM39 3.0x25.0 - T10
Материал	Нержавеющая сталь A2
Поверхность	Светлый отжиг и пассивация
Вес	1.353 kg / 1000 Штука

SCREWERK	**STM390300250E**	
Метрический чертеж A4	Шкала 3:1	2024-10