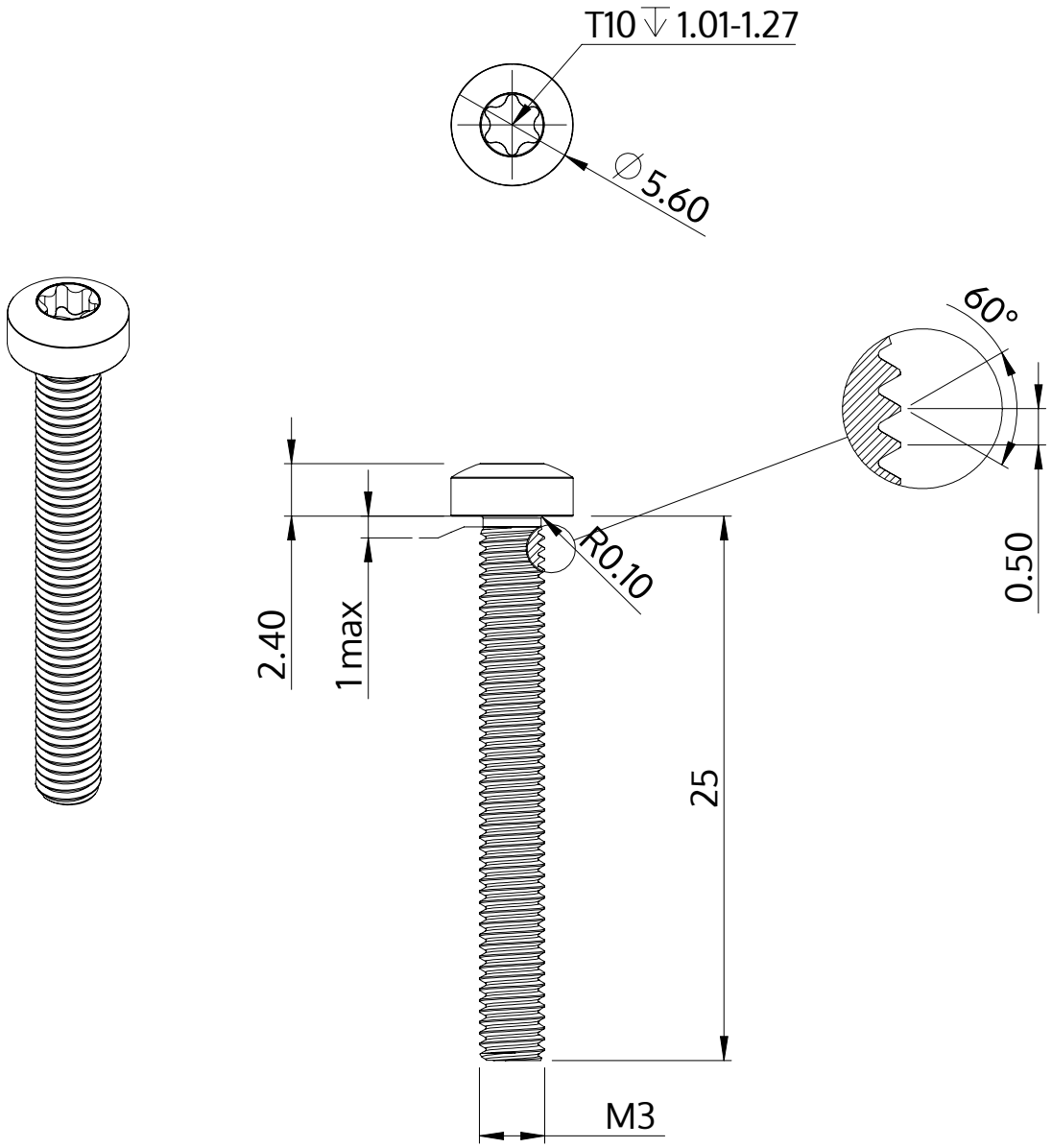

Descrição	STM39 3.0x25.0 - T10
Material	inox A2
Superfície	Decapado e passivado
Peso	1.353 kg / 1000 peças

SCREWERK	**STM390300250E**	
Desenho Métrico A4	Escala 3:1	2024-10