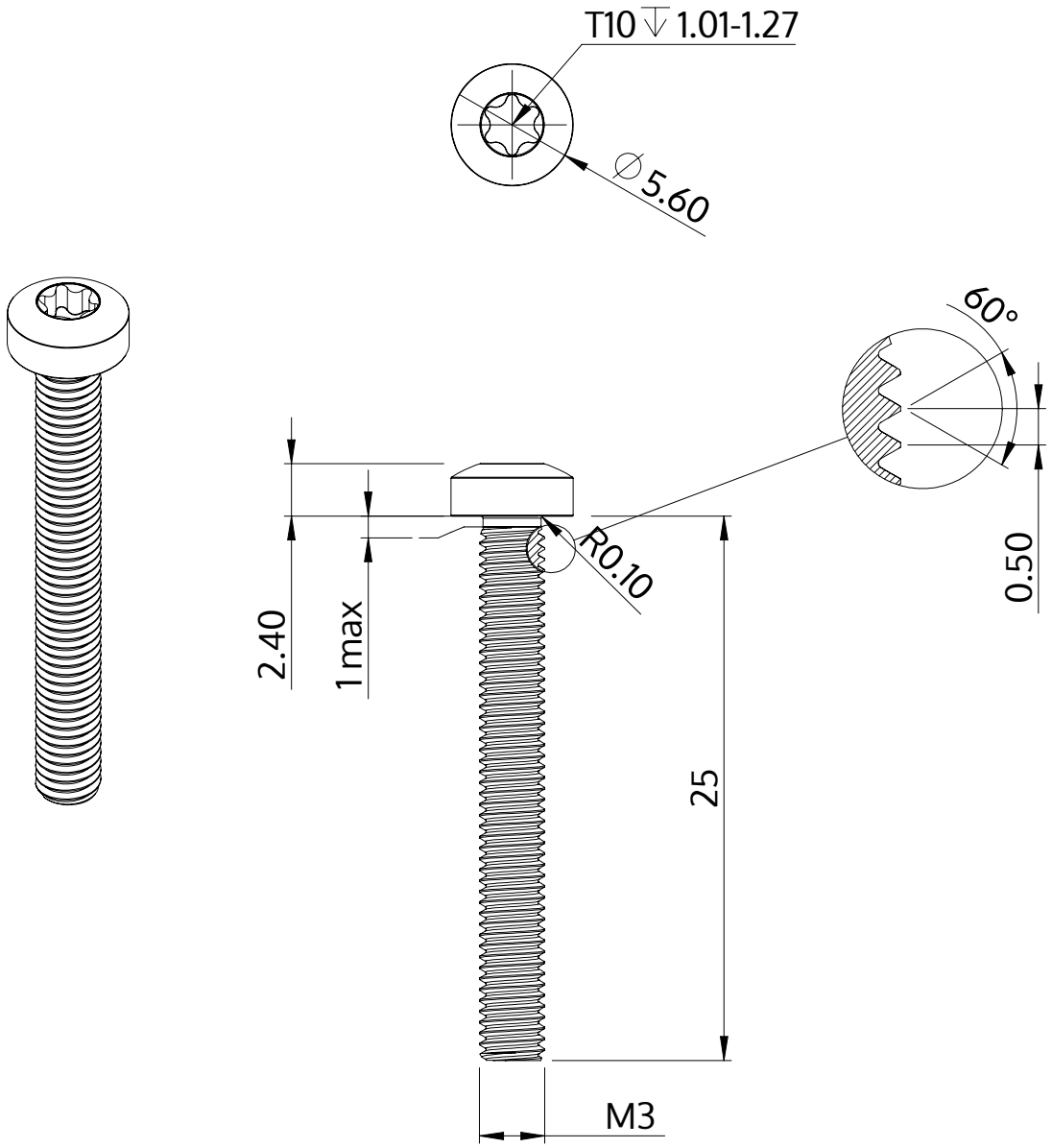

Description	STM39 3.0x25.0 - T10
Matière	Acier,trempé et revenu
Surface	Zinc Nickel passivé noir, trempée, scéllée
Poids	1.353 kg / 1000 Unité

SCREWERK	**STM390300250B**	
Dessin métrique A4	Redimensionner None:1	2024-04