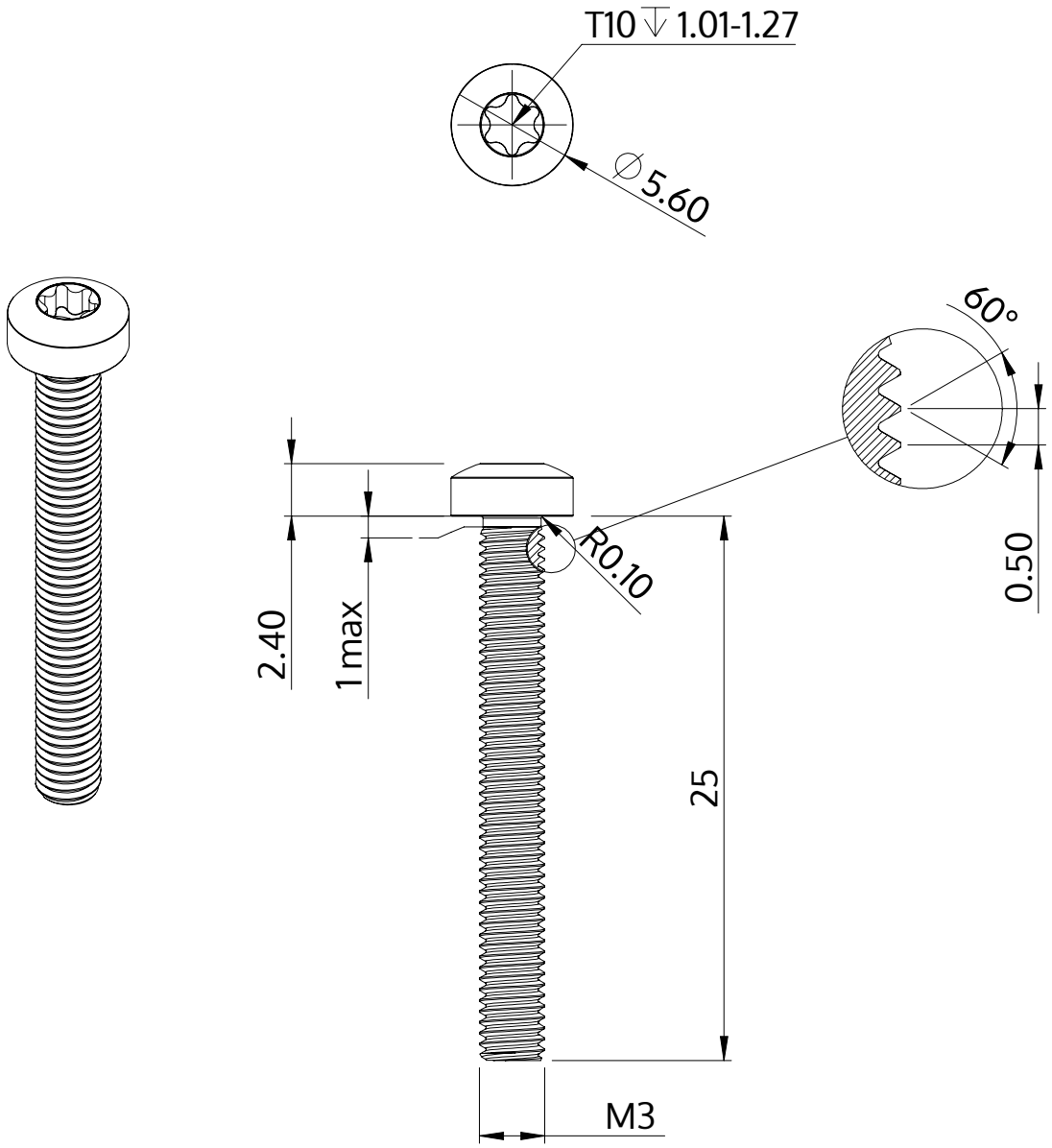

Beskrivelse	STM39 3.0x25.0 - T10
Materiale	Stål, forædlet
Overflade	ZnNi sort-passiveret, tempret, forseglet
Vægt	1.353 kg / 1000 stykke

SCREWERK	**STM390300250B**	
Metrisk tegning A4	Skalering 3:1	2024-10