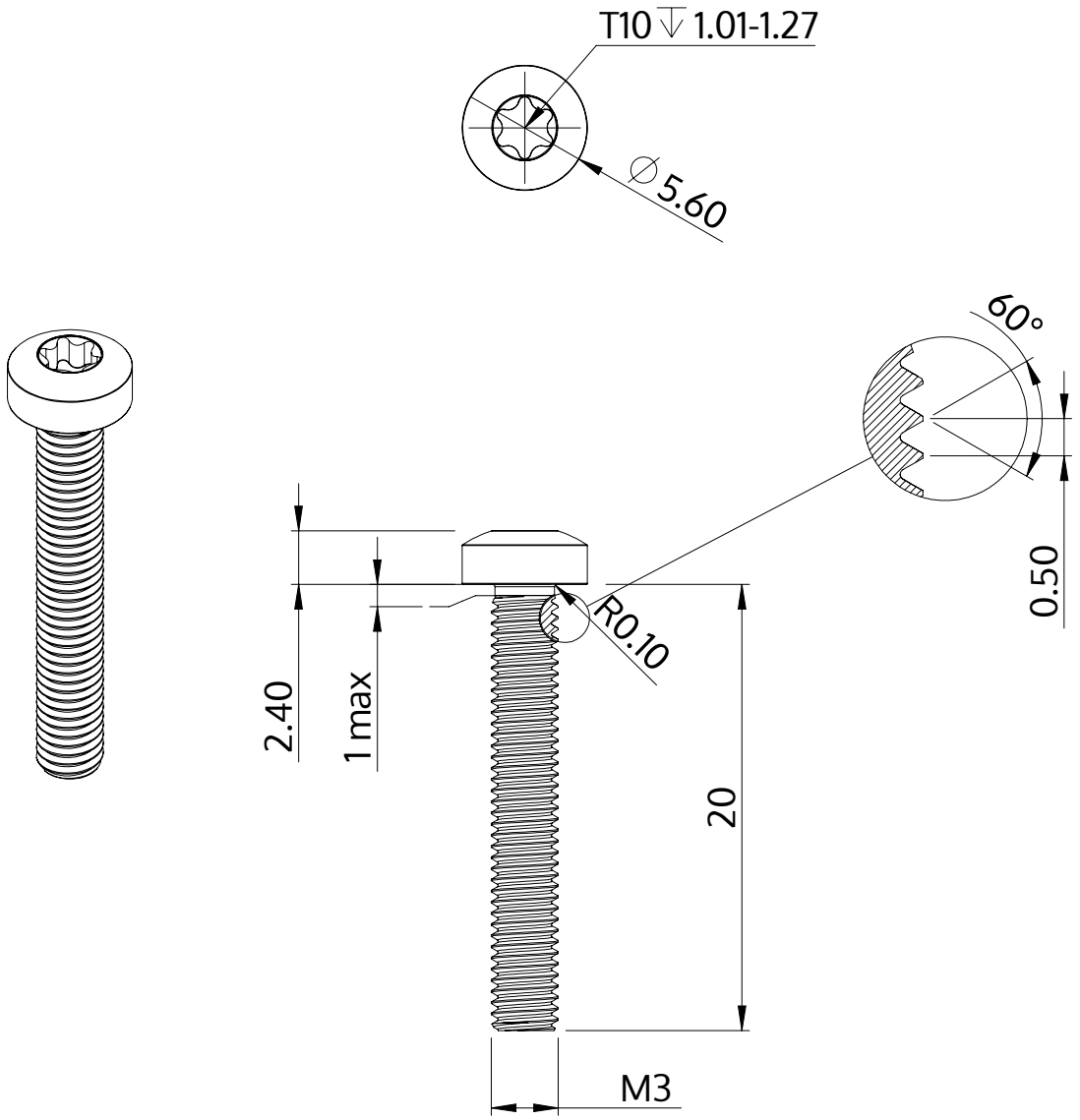

Описание	STM39 3.0x20.0 - T10
Материал	неръждаема стомана A2
Повърхност	гланциран, полиран, пасиваран
Тегло	1.143 kg / 1000 Бройка

SCREWERK	**STM390300200E**	
Метричен дизайн A4	Мащаб 3:1	2024-10