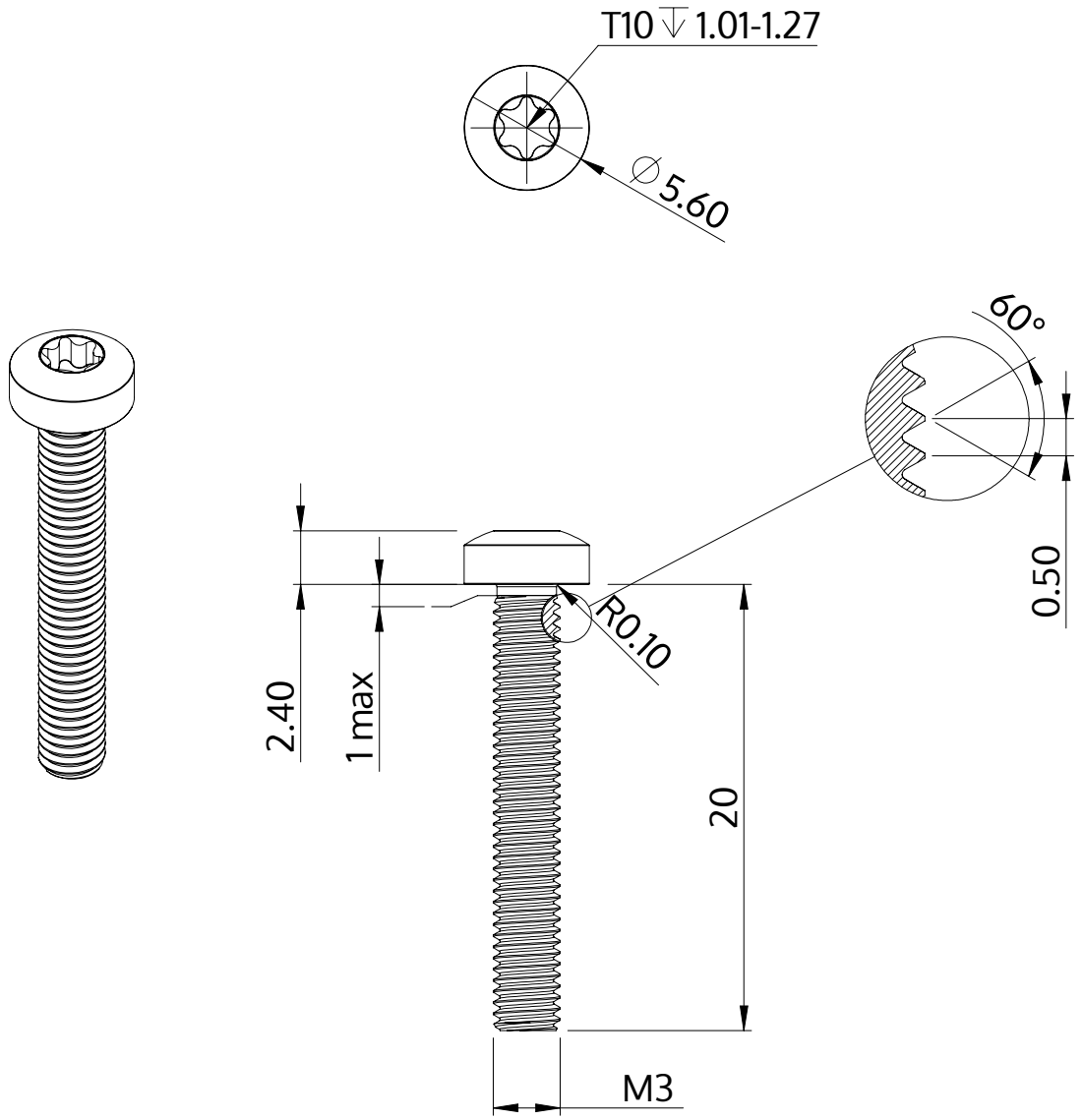

Описание	STM39 3.0x20.0 - T10
Материал	стомана, закалена
Повърхност	цинково и никелово покритие, Черен, пасивиран, темпериран, херметизация
Тегло	1.143 kg / 1000 Бройка

SCREWERK	**STM390300200B**	
Метричен дизайн A4	Мащаб 3:1	2024-10