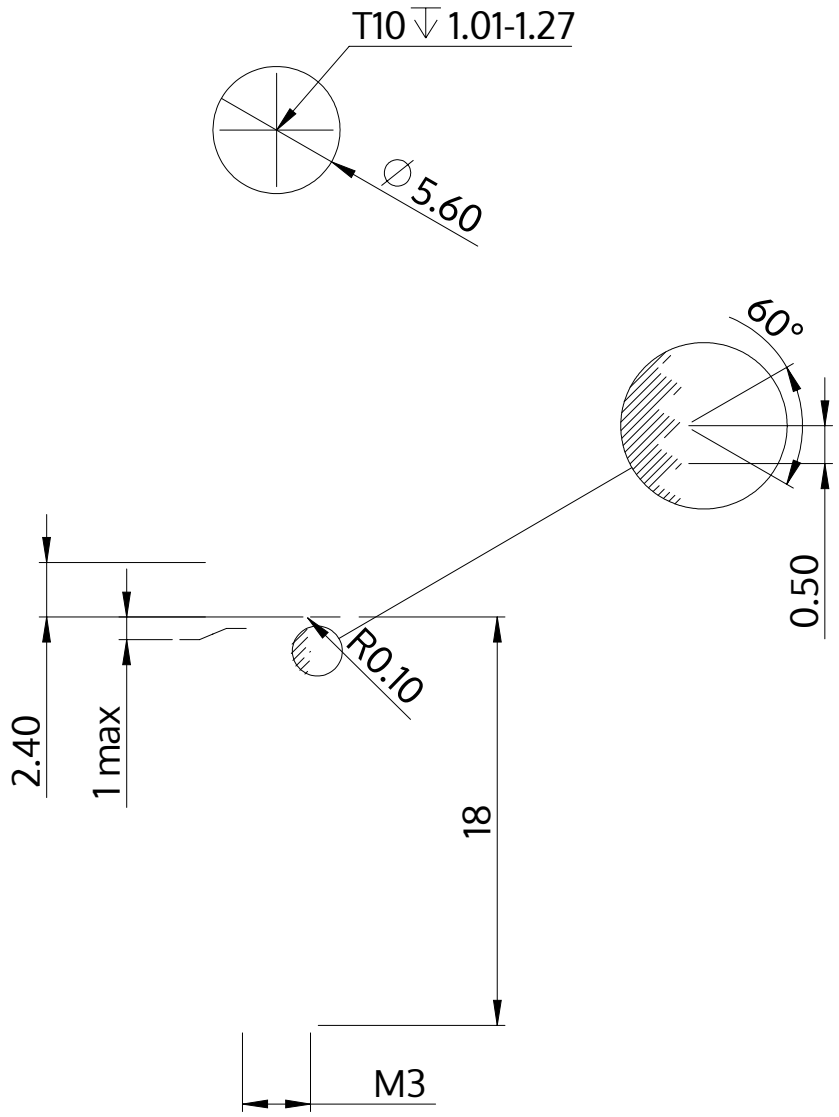

Açıklaması	STM39 3.0x18.0 - T10
Malzeme	Çelik, sertleştirilmiş
Kaplama	galvanizli 5-7 µm, temperliö mavi / şeffaf pasifleştirilmiştir
Ağırlık	1.060 kg / 1000 Adet

SCREWERK	**STM390300180S**	
Metrik çizim A4	Ölçeklendirme 3:1	2024-10