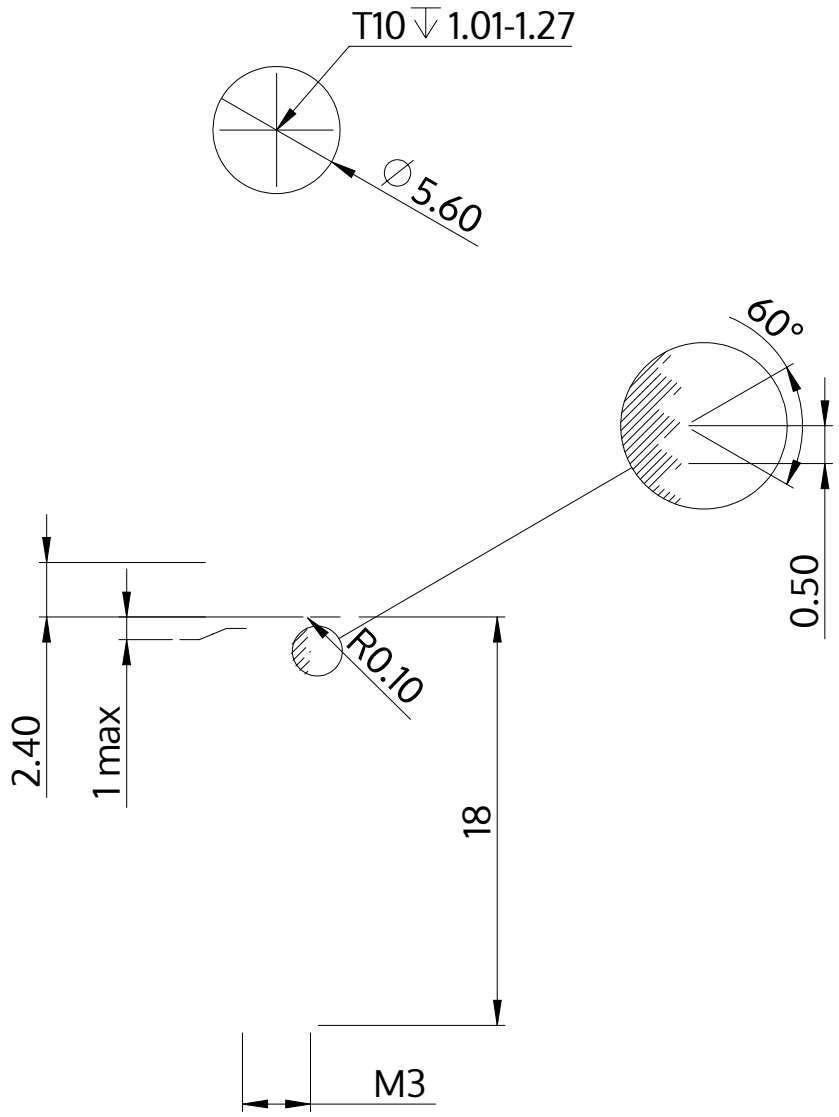

Beschreibung	STM39 3.0x18.0 - T10
Werkstoff	Stahl, vergütet
Oberfläche	verzinkt 5-7 µm, getempert, blau / transparent passiviert
Gewicht	1.060 kg / 1000 Stück

SCREWERK	**STM390300180S**	
Metrische Zeichnung A4	Skalierung 3:1	2024-10