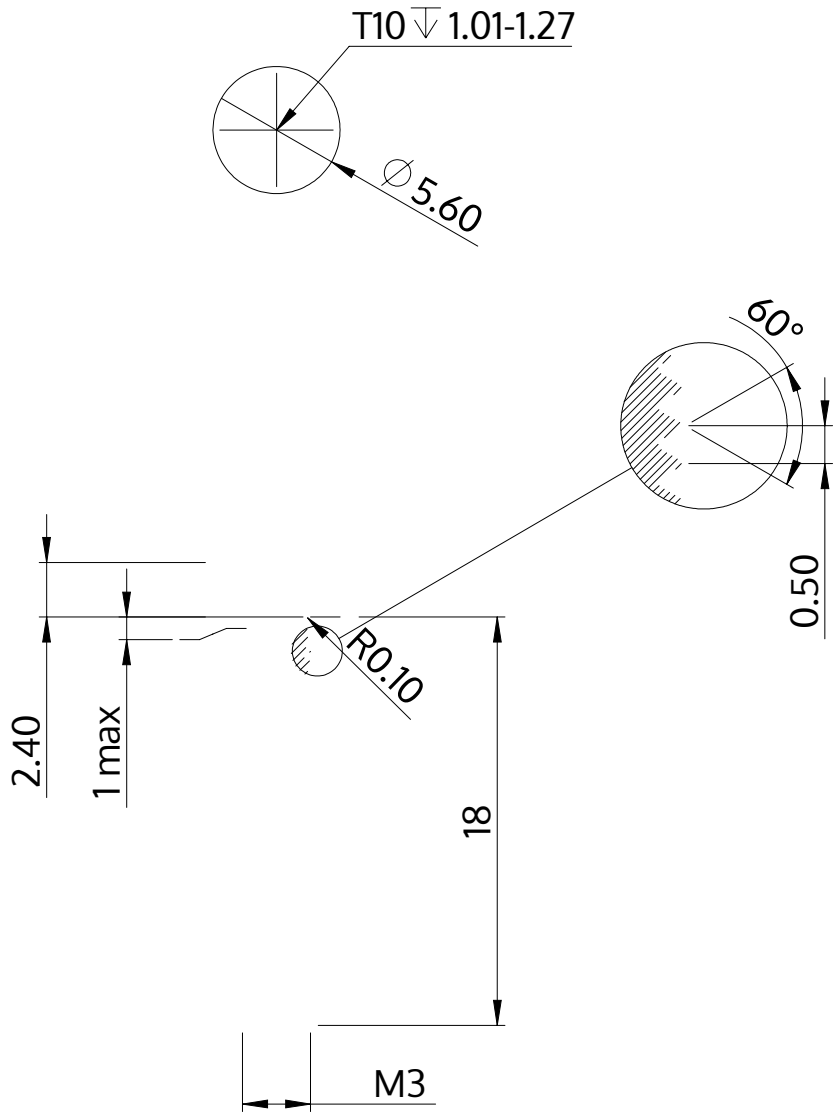

Opis	STM39 3.0x18.0 - T10
Materiał	Stal szlachetna A2
Powierzchnia	Prosta, bejcowana i pasywowana
Waga	1.060 kg / 1000 sztuk

SCREWERK	**STM390300180E**	
Rysunek metryczny A4	Skala 3:1	2024-10