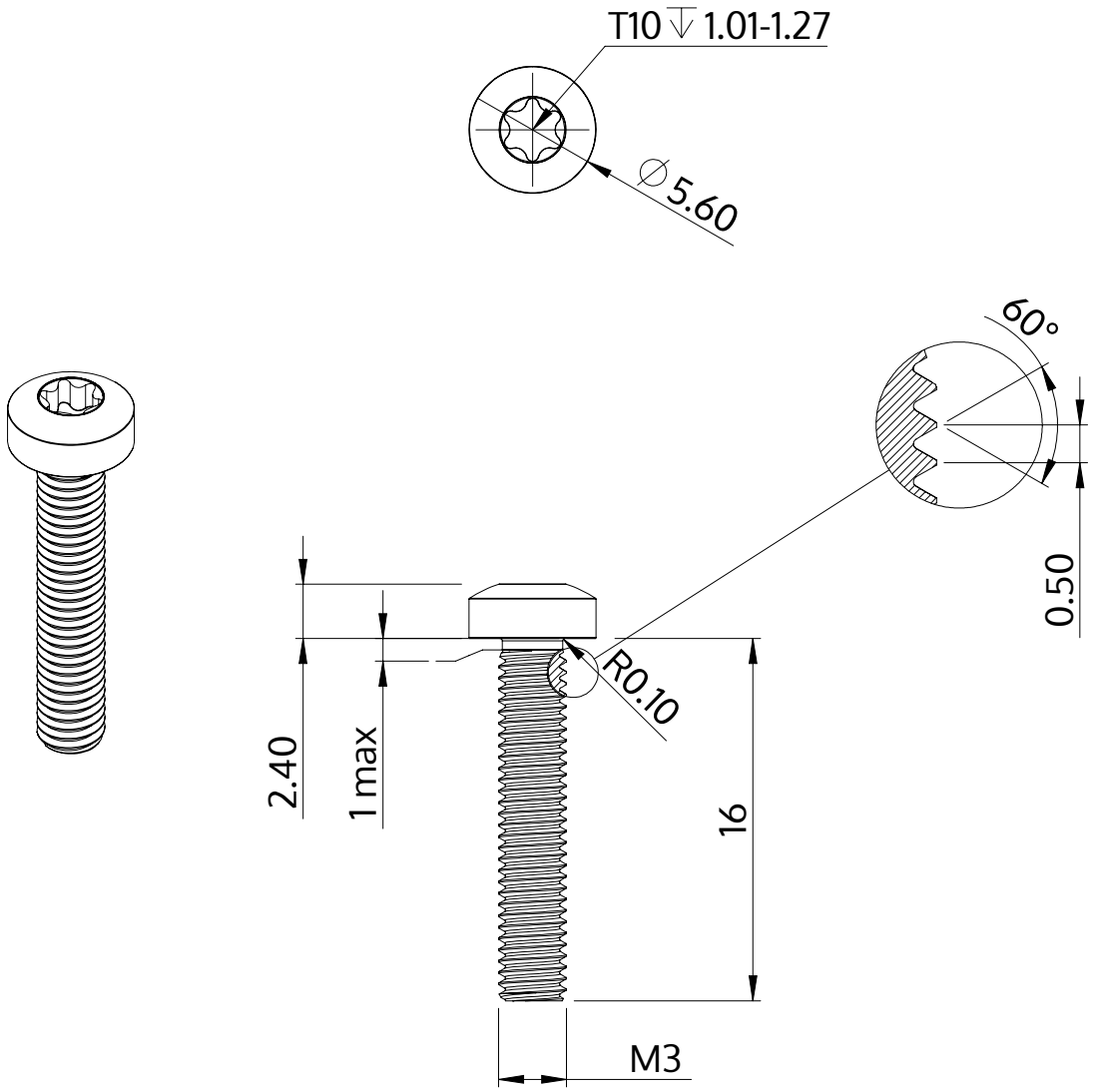

Descripción	STM39 3.0x16.0 - T10
Material	Acero, endurecido
Superficie	galvanizado 5-7 micras, recocido, azul / pasivado transparente
Peso	0.976 kg / 1000 Piezas

SCREWERK	**STM390300160S**	
Diseño métrico	Escalada 3:1	2024-10