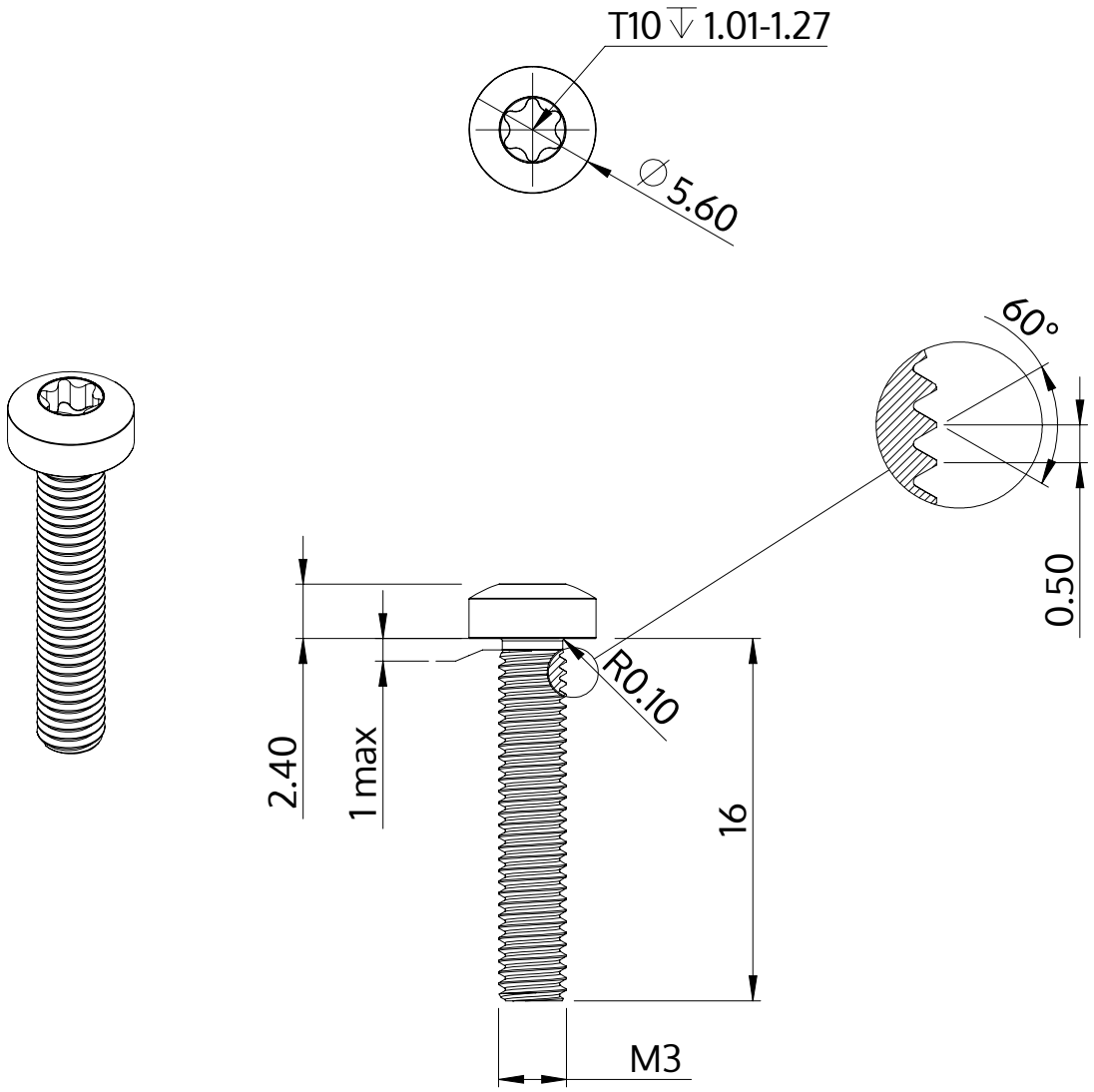

Descrição	STM39 3.0x16.0 - T10
Material	inox A2
Superfície	Decapado e passivado
Peso	0.976 kg / 1000 peças

SCREWERK	**STM390300160E**	
Desenho Métrico A4	Escala None:1	2024-04